Vari

Une gamme de crédences de stockage

orangebox

Description du produit

Vari est une gamme de créations personnalisables conçues pour Il est facile et agréable pour les clients de créer une unité de stockage qui s'adapte parfaitement à leurs préférences esthétiques et à leurs besoins de stockage. Au cœur du système se trouve une unité interne normalisée, de couleur gris graphite, qui peut être personnalisée avec une multitude d'options de revêtement dans différentes couleurs et finitions pour compléter n'importe quel intérieur.

Les panneaux externes de Vari et 18 mm et 25 mm créent son détail de joint flottant de 8 mm, en complétant l'espace ombragé autour du profil de chaque porte et en donnant aux unités un charme contemporain. (Si un joint bout à bout conventionnel est préféré, les panneaux latéraux peuvent simplement être pivotés de 180 degrés.) Là où une esthétique plus traditionnelle est requise, le revêtement des unités avec des panneaux à onglets fins transforme leur apparence en le rendant beaucoup plus conservateur. Toutes les unités Vari reposent sur une base de socle classique qui est également personnalisable, avec un cadre en acier à section en caisson et des options en bois massif offrant une vaste gamme de finitions différentes.

La carcasse interne de l'appareil est disponible dans les largeurs habituelles de 1000 mm, 1500 mm et 2000 mm, et dans les profondeurs de 400 mm ou 600 mm. L'unité de 600 mm peut être spécifiée avec une fonctionnalité complète de réfrigération et audiovisuelle, avec des panneaux ventilés externes et un accès par câble conçu. Dans des applications spécifiques, telles que l'utilisation d'une unité comme stockage de rafraîchissements légers, de panneaux de verre trempé de 6 mm, clairs ou peints à l'arrière peut être spécifié pour protéger ou finir le haut. Le Vari est livré avec actions de porte à fermeture douce en standard, et avec l'option de serrures à espagnolette à trois points.

Image VC-02-400

Haut – VC-02-600, **Bas** – VC-02-400 et VC-04-600

Gamme de produits

VC-02-400
Crédence 2 portes

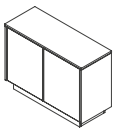

H736 / 743 [H29 / 29]
W1016 / 1030 [W40 / 41]
D400 [D16]

VC-03-400
Crédence 3 portes

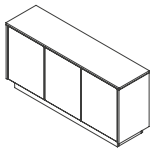

H736 / 743 [H29 / 29]
W1500 / 1514 [W59 / 60]
D400 [D16]

VC-04-400
Crédence 4 portes

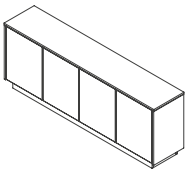

H736 / 743 [H29 / 29]
W2008 / 2022 [W79 / 80]
D400 [D16]

VC-02-600
Crédence 2 portes

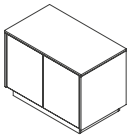

H736 / 743 [H29 / 29]
W1016 / 1030 [W40 / 41]
D600 [D24]

VC-03-600
Crédence 3 portes

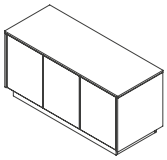

H736 / 743 [H29 / 29]
W1500 / 1514 [W59 / 60]
D600 [D24]

VC-04-600
Crédence 4 portes

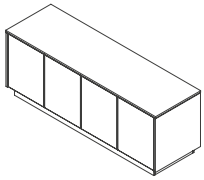

H736 / 743 [H29 / 29]
W2008 / 2022 [W79 / 80]
D600 [D24]

mm[]

H - Hauteur — W - Largeur — D - Profondeur

Image London Smartworking – VC-03-600

Spécification de produit

Description de produit standard

Détails de bord :

Crédence en mélamine, stratifié ou placage – bord carre en série.

Tous les placages sont coupés en couronne.

Seules des crédences chant sur chant ou flottantes Vari Vari peuvent être spécifiées avec des plateaux en saillie de 50 mm.

Plateaux en saillie - bords carrés en mélamine, bords chanfreinés en mélamine, bords carrés en stratifié, bords chanfreinés en stratifié, bords carrés en placage, bords chanfreinés en placage, bords chanfreinés massifs en placage, bords profilés en placage.

Panneau affleurant – bords carrés en mélamine – chant sur chant ou flottantes, bords carrés en stratifié – chant sur chant ou flottantes, Placage / Peinte (couleurs standard) bords carrés – chant sur chant ou flottantes, Placage / Peinte (couleurs standard) Joints d'angle d'extrémité.

Socle : 100mm base de socle avec patins polypropylène réglables en hauteur noirs équipés en standard. Ceux-ci sont réglables jusqu'à 15 mm pour permettre le nivellement.

Cadre en acier : Cadre de section de boîtier de 20 x 20 mm équipé de patins polypropylène noirs.

Cadre en bois : Oak en série.

Finitions des panneaux :

Mélamine : Walnut, Straight Grain Oak, Artisan Oak, Beech, Graphite, White ou Grey.
Grain de bois stratifié : White Fleetwood, Natural Davos, Grey Arizona, Thermo Oak or Grey Bardolino.
Stratifié Fenix : 0720 Nero Ingo, 0724 Grigio Bromo, 0718 Grigio Londra, 0725 Grigio Efeso, 0030 Bianco Alaska.
Placage : Beech, Maple, Oak, Cherry ou Walnut.

Châssis interne : Construit en laminé MFC 18 mm fini en gris graphite uniquement.

Couleurs standard : Black RAL 9017, White RAL 9010, Light Grey RAL 7035, Dark Grey 7046, Olive Pantone 614U, Goose Grey Pantone Warm Grey 1U, Salmon Panton 196U, Duck Egg Pantone 7541U, Mushroom Pantone 7527U, Rose Pantone 7520U. (Les correspondances de couleurs Pantone absolues ne sont pas garanties).

Panneaux Extérieurs : 18mm ou 25mm disponible en Peinte, Mélamine, Stratifié ou Placage en série. Panneau à onglet 18 mm ou 25 mm seuleument en placage.

Accès aux câbles : L'accès aux câble par la base est en standard. Cela inclut un œillet de 80 mm dans le panneau de base et une coquille à l'arrière des étagères pour l'acheminement des câbles.

Étagère réglable : Toutes les crédences incluent une étagère réglable.

Loquets et Poignées: Ouverture sur pression en série.

Ventilation : Des découpes de ventilation à l'arrière de unité sont disponibles si nécessaire. L'utilisation de la taille de découpe de l'équipement audiovisuel est d'env.

L'option standard est d'avoir toutes les portes de la même couleur - tout le reste est spécial.

Pour les applications à usage intensif, il est recommandé d'opter pour un plateau en verre sur tous les plateaux teintés de la gamme Vari.

Suppléments en option

Détails de bord : Les unités plaquées ou peintes avec joints à onglet sont disponibles en supplément.

ABS noir.– Disponible seulement des bords carrés et bords chanfreinés en plateaux en saillie.

Cadre en acier : Polished, Brushed ou EPC Black. Black, Polished, Gold, Taupe, Industrial Silver, Bronze ou Copper.

Cadre en bois : Oak, Oak stained to Walnut ou Black.

Panneaux extérieurs : Les portes peintes de couleur RAL non standard sont disponible avec majoration.

Loquets : Verrouillage et poignées disponibles en supplément. Poignées de profil courbe ou verrous à espagnolette.

Réfrigérateur : Une profondeur minimale de 600 mm est requise pour que le réfrigérateur soit correctement ventilé.

Panneau arriere : Mélamine, Stratifié ou Placage disponible avec majoration.

Dessus en verre : 6mm verre en Clear ou Frosted. Plateau en verre peint en Black ou White optionnel avec majoration.

Finis peinte : Portes peintes en mélamine (couleurs standard), Panneaux extérieurs en mélamine (couleurs standard) ou Peinte (couleurs non standard) disponible avec majoration.

Accès aux câbles : Accès aux câbles par le dessus - passe-câble en plastique argenté, Accès aux câbles par le dessus - passe-câble en aluminium argenté, Accès aux câble par la base.

Détail du produit

Détails de Bord de Plateau en Saillie

Seules des crédences bout à bout ou flottantes Vari peuvent être spécifiées avec des plateaux en saillie de 50 mm.

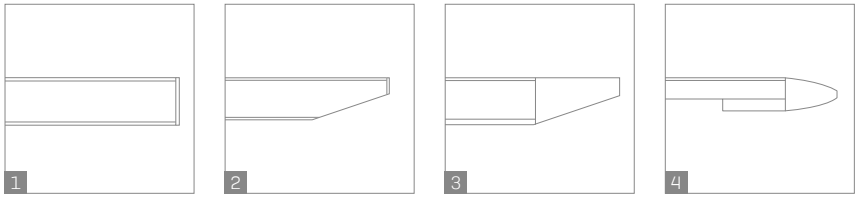

1. Bords carrés 25 mm en mélamine, stratifié ou placage
2. Bords chanfreinés 25 mm en mélamine, stratifié ou placage
3. Bord chanfreiné massif de 25 mm placage uniquement
4. Bord profilé 25 mm en placage uniquement

Options de Panneaux Affleurants

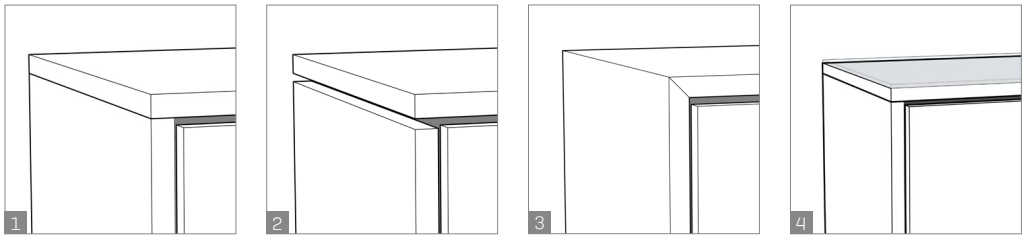

1. Joint bout à bout, 18 - 25 mm Mélamine, stratifié, peint ou placage
2. Joint flottant, 18 - 25 mm Mélamine, stratifié, peint ou placage
3. Joint en placage à onglet de 18 - 25 mm En placage et peint uniquement
4. Plateau en verre - trempé de 6 mm disponible sur unité à joints bout à bout, flottants ou à onglet, y compris le plateau en saillie. Excepté le profilé.

Options de Panneaux Plateaux en Saillie

Uniquement disponibles sur unités à joints bout à bout ou flottants de 18 - 25 mm.
La dimension globale de l'unité augmente de 50 mm en profondeur et de 100 mm en largeur.

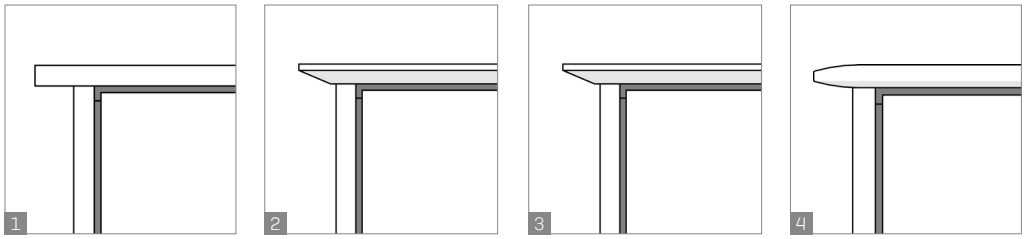

1. Bords carrés.
2. Bords chanfreinés
3. Bord chanfreiné massif. Placage uniquement
4. Profilé - Aucune option de plateau de verre. Placage uniquement.

Détail du produit

Options de Poignées

Seules des crédences Vari ou à joint flottant Vari peuvent être spécifiées avec des sommets de 50 mm en surplomb.

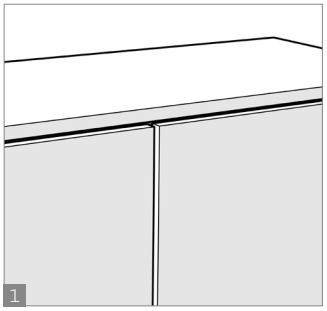

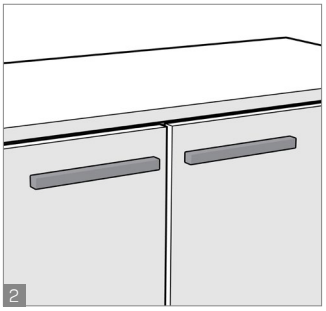

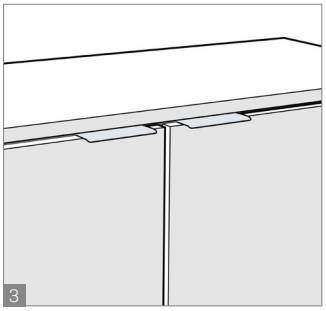

1. Pousser pour ouvrir
2. Poignée de traction - polie uniquement
3. Profil courbe - brossée uniquement

Options de bases

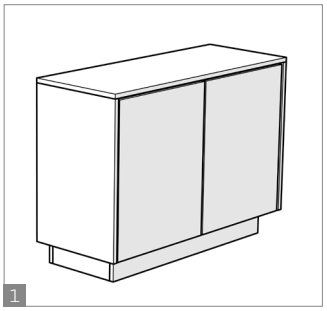

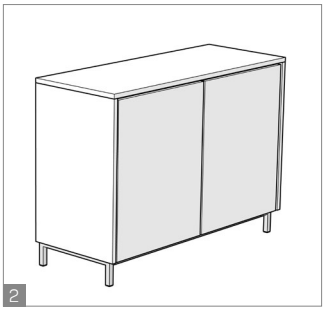

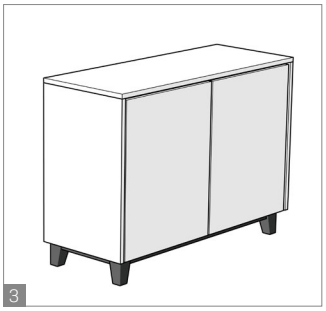

1. Base à plinthe (standard)
2. Base en acier - EPC noir/poli/brossé
3. Base en bois - chêne/chêne teinté noyer/chêne teinté noir

Produit Finitions

Panneaux : Mélamine

Walnut

Straight Grain Oak

Artisan Oak

Beech

Graphite

Grey

White

Panneaux : Stratifié

White Fleetwood

Natural Davos

Grey Arizona

Thermo Oak

Grey Bardolino

Fenix 0720 Nero Ingo

Fenix 0724 Grigio Bromo

Fenix 0718 Grigio Londra

Fenix 0725 Grigio Efeso

Fenix 0030 Bianco Alaska

Panneaux : Placage

Cherry

Oak

Walnut

Maple

Beech

Cadre en acier

Black

Chrome

Gold

Taupe

Industrial Silver

Bronze

Copper

Cadre en bois

Oak

Oak stained to Walnut

Oak stained to Black

Produit Finitions

Châssis interne

Graphite

Dessus en verre

Clear Glass

Frosted Glass

Black

White

Couleurs standard

Black Ral 9017

White Ral 9010

Light Grey Ral 7035

Dark Grey Ral 7046

Olive Pantone 614U

Goose Grey Pantone Warm Grey 1U

Salmon Pantone 196U

Duck Egg Pantone 7541U

Mushroom Pantone 7527U

Rose Pantone 7520U