Steelcase®

Navi TeamIsland - 120º Bench & Bench Extension

Navi TeamIsland - 120°长台及延伸长台

Navi TeamIsland - 120° 벤치와 벤치 확장

Navi TeamIsland - 120°ベンチおよびベンチ拡張

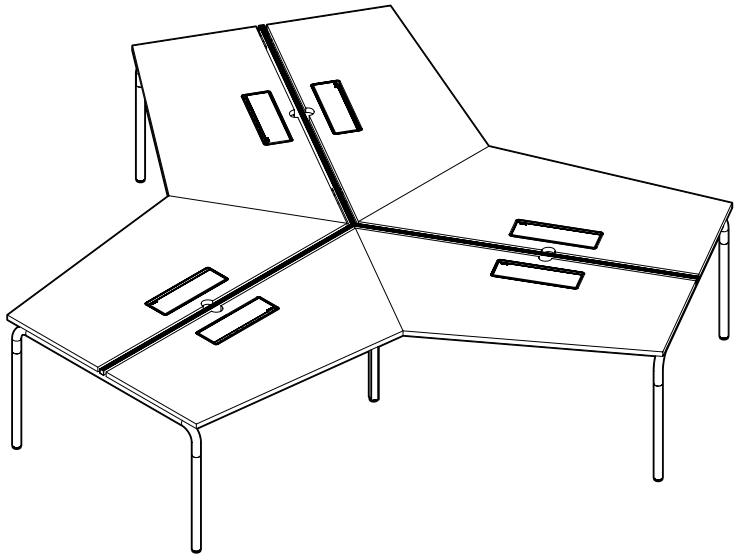

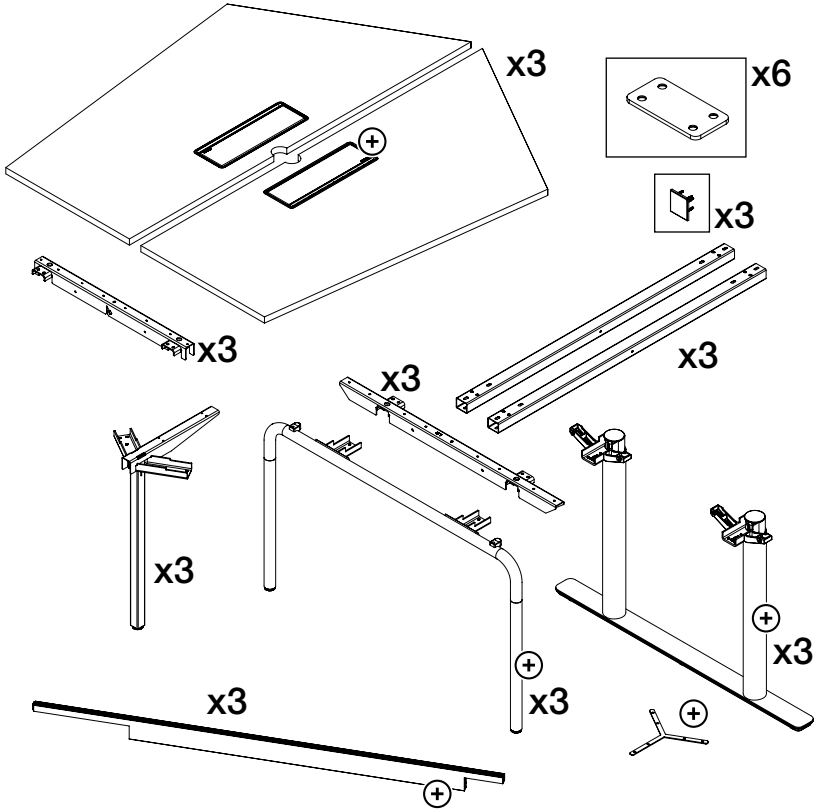

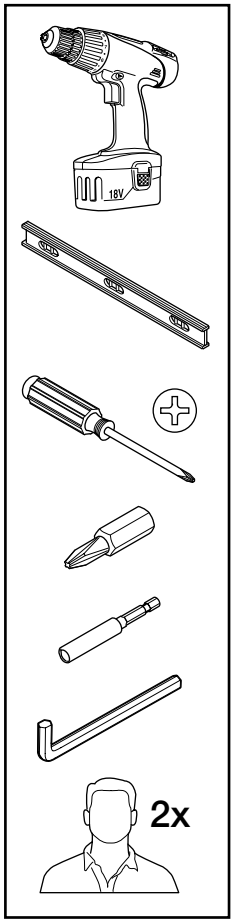

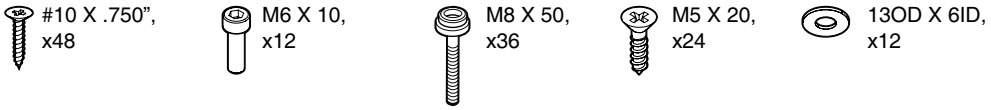

Optional
选项
선택 항목
選択

Steelcase®

Navi TeamIsland - 120º Bench & Bench Extension

Navi TeamIsland - 120°长台及延伸长台

Navi TeamIsland - 120° 벤치와 벤치 확장

Navi TeamIsland - 120°ベンチおよびベンチ拡張

1

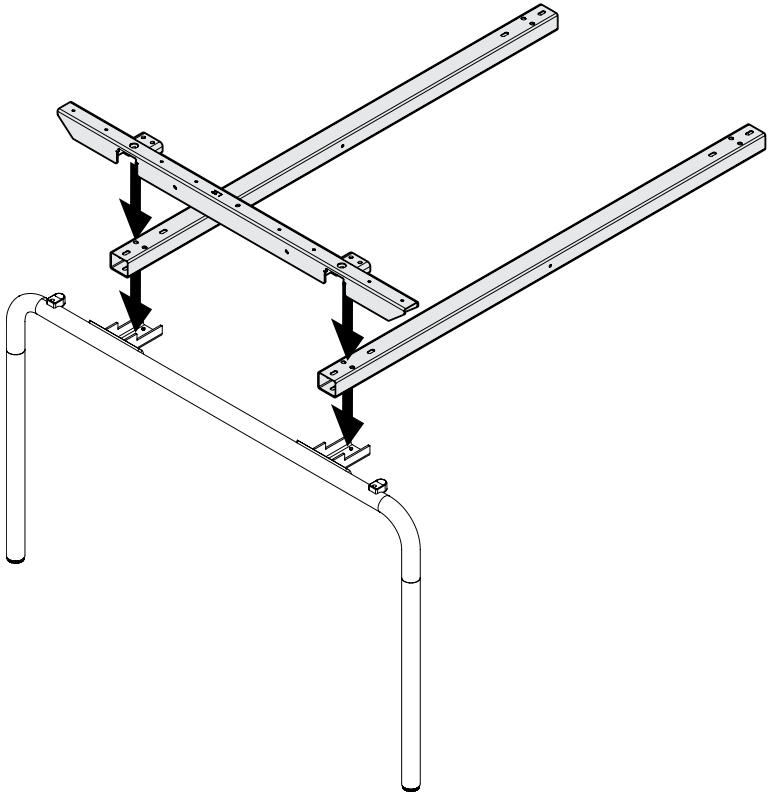

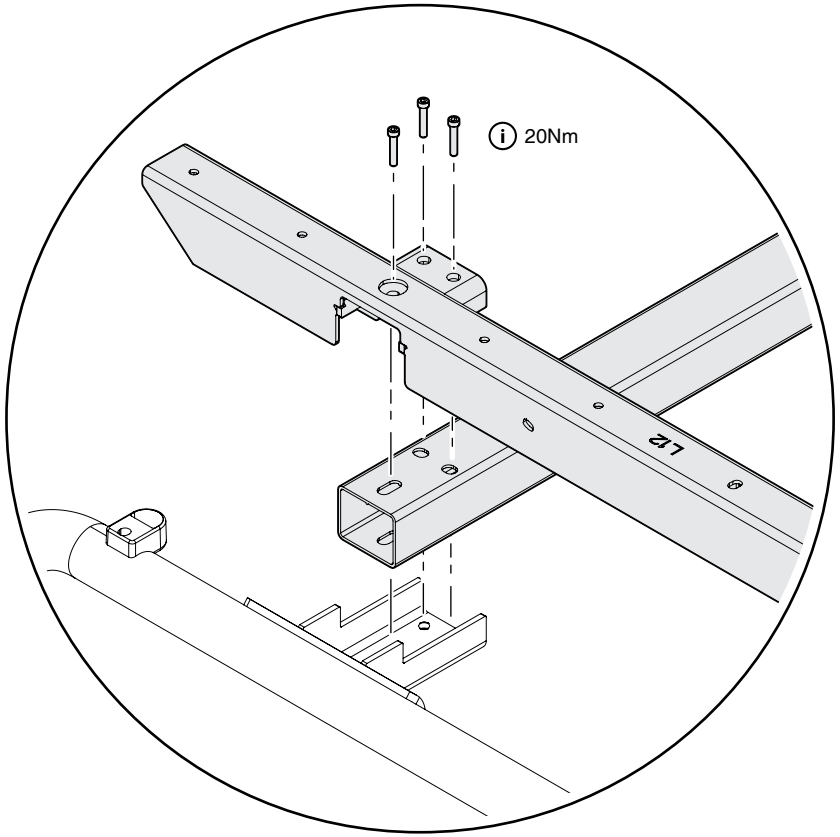

Steelcase®

Navi TeamIsland - 120º Bench & Bench Extension

Navi TeamIsland - 120°长台及延伸长台

Navi TeamIsland - 120° 벤치와 벤치 확장

Navi TeamIsland - 120°ベンチおよびベンチ拡張

2

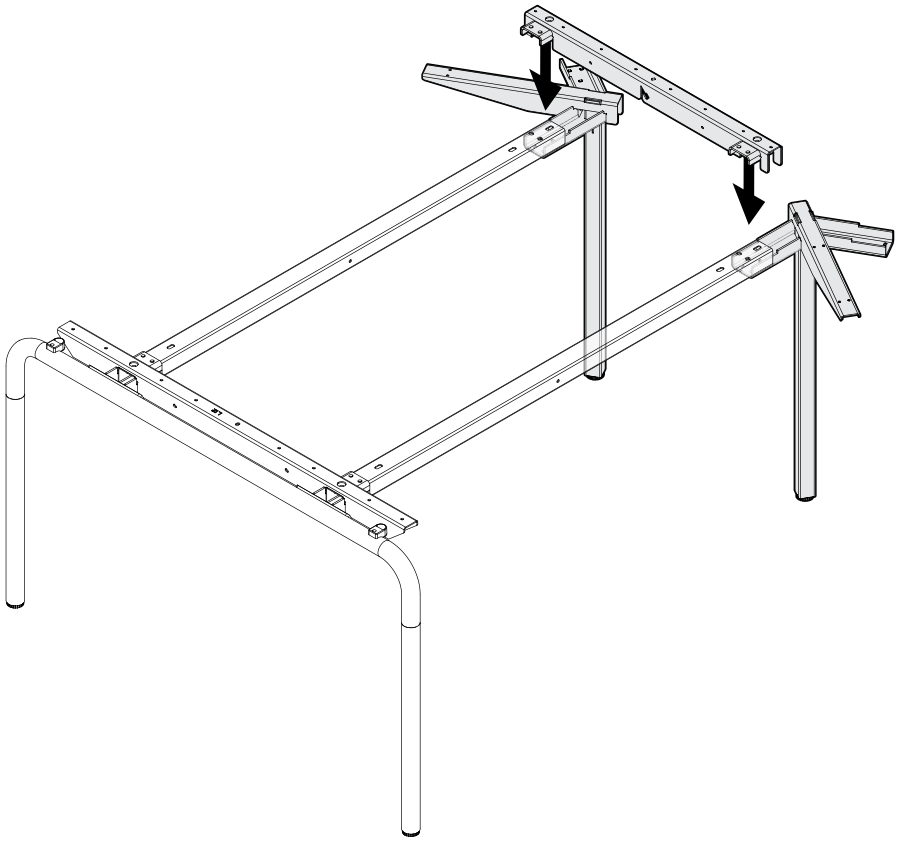

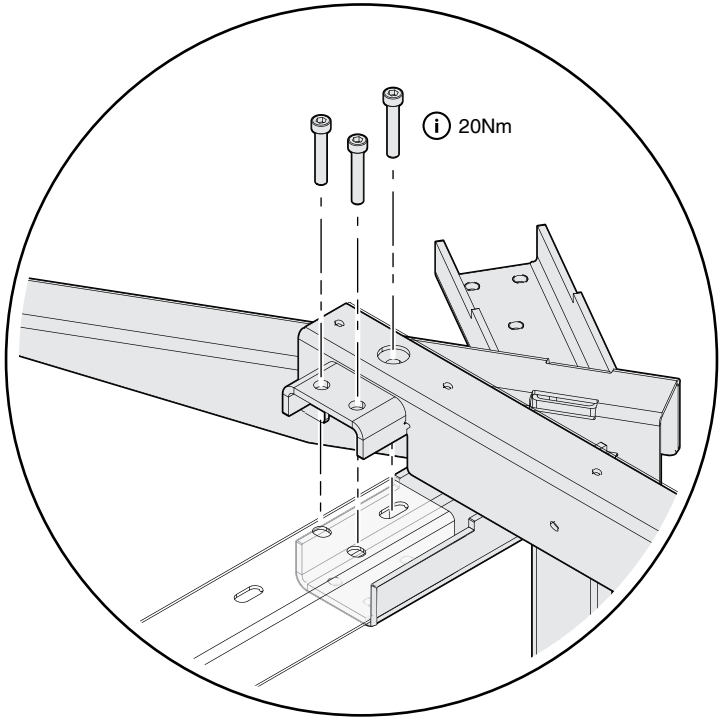

Steelcase®

Navi TeamIsland - 120º Bench & Bench Extension

Navi TeamIsland - 120°长台及延伸长台

Navi TeamIsland - 120° 벤치와 벤치 확장

Navi TeamIsland - 120°ベンチおよびベンチ拡張

3

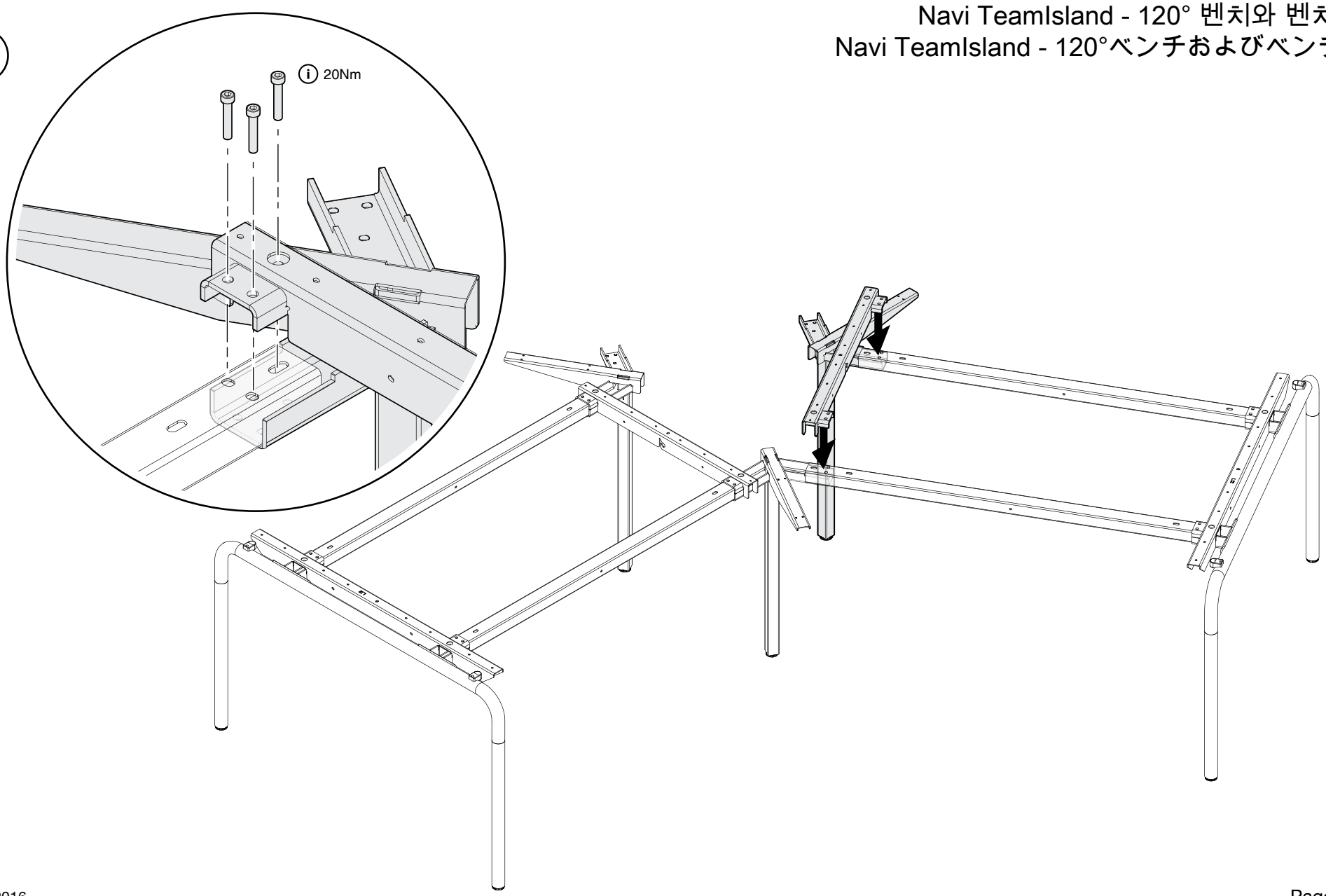

Steelcase®

Navi TeamIsland - 120º Bench & Bench Extension

Navi TeamIsland - 120°长台及延伸长台

Navi TeamIsland - 120° 벤치와 벤치 확장

Navi TeamIsland - 120°ベンチおよびベンチ拡張

4

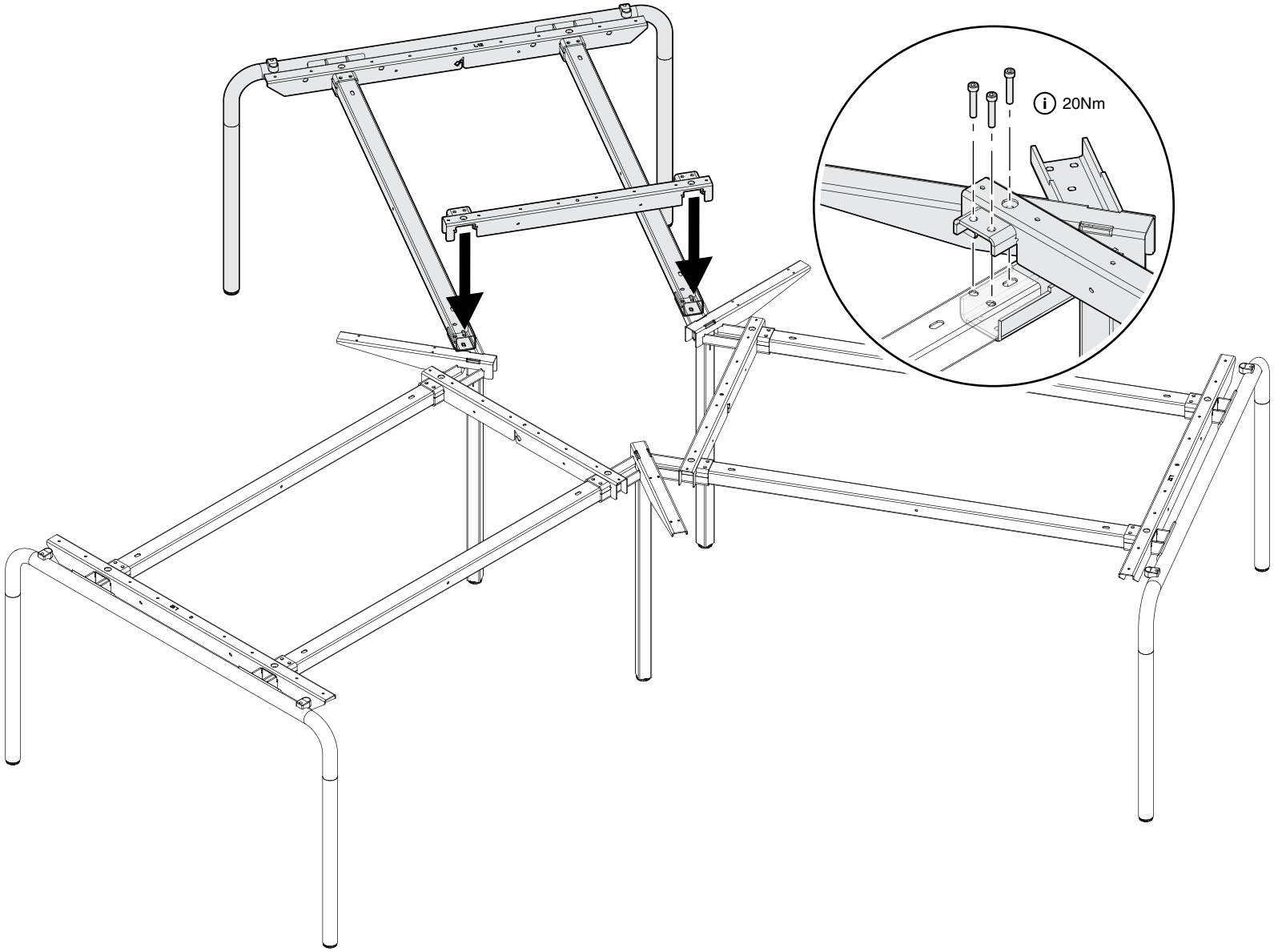

Steelcase®

Navi TeamIsland - 120º Bench & Bench Extension

Navi TeamIsland - 120°长台及延伸长台

Navi TeamIsland - 120° 벤치와 벤치 확장

Navi TeamIsland - 120°ベンチおよびベンチ拡張

5

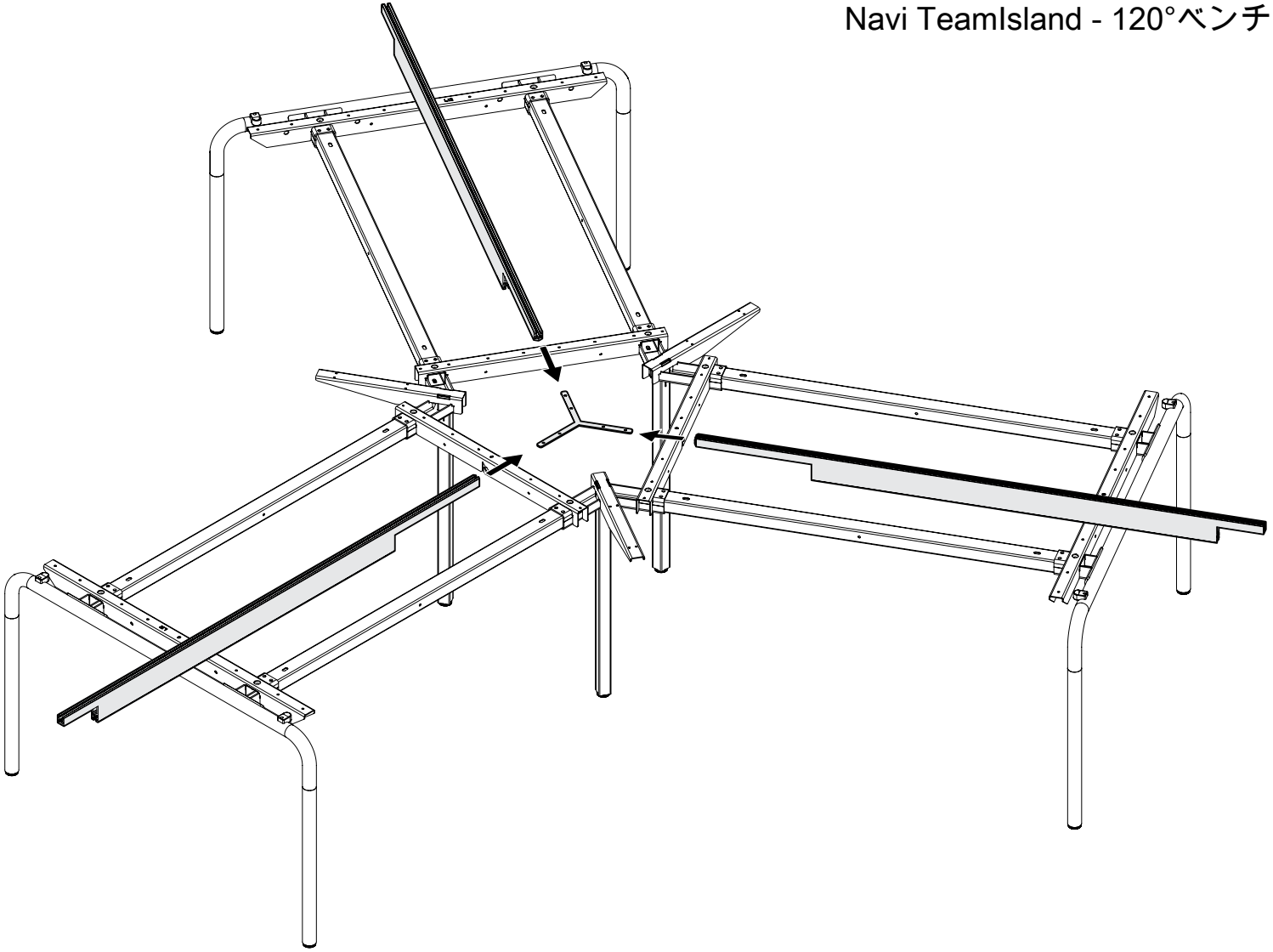

Steelcase®

Navi TeamIsland - 120º Bench & Bench Extension

Navi TeamIsland - 120°长台及延伸长台

Navi TeamIsland - 120° 벤치와 벤치 확장

Navi TeamIsland - 120°ベンチおよびベンチ拡張

6

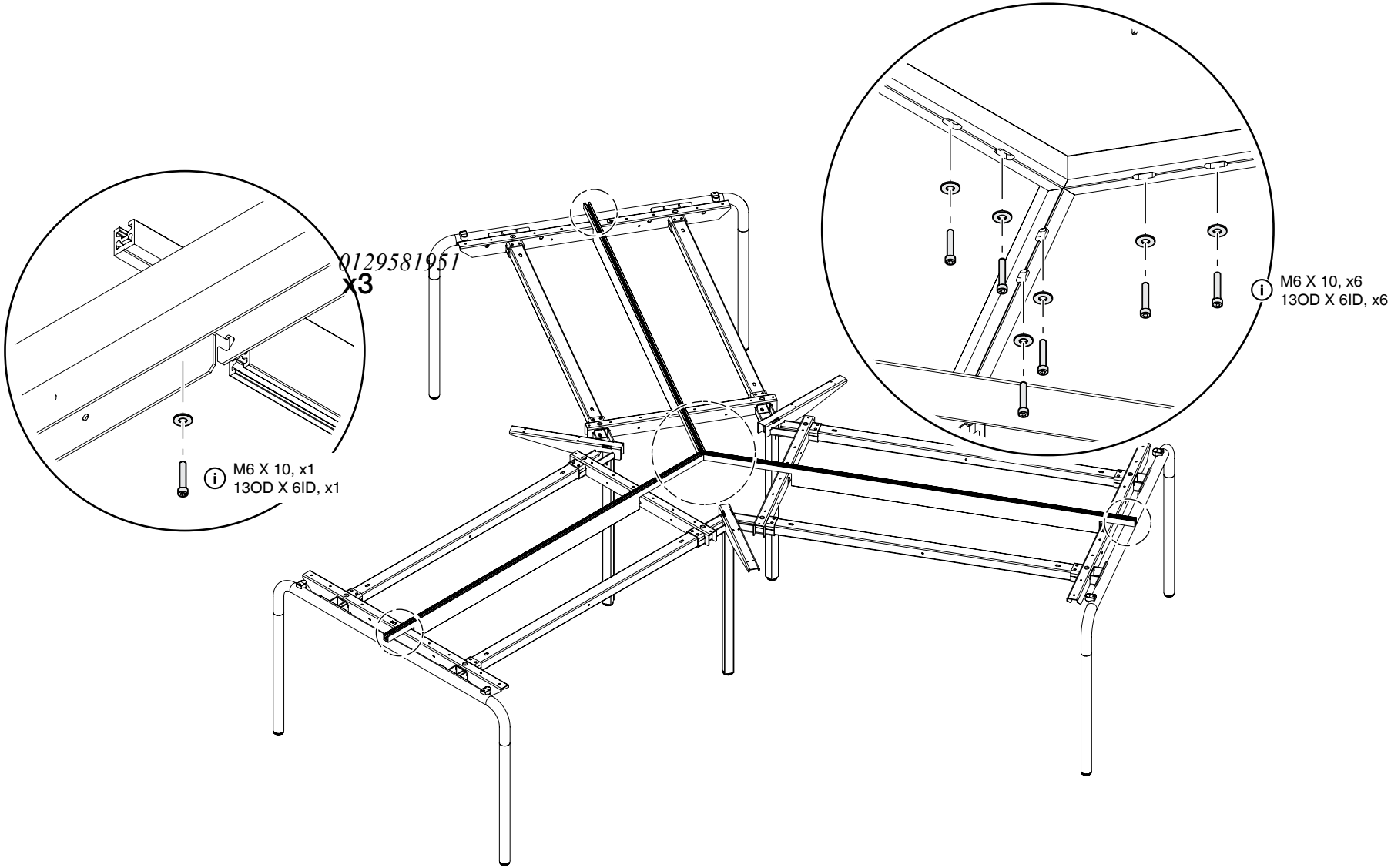

Steelcase®

Navi TeamIsland - 120º Bench & Bench Extension

Navi TeamIsland - 120°长台及延伸长台

Navi TeamIsland - 120° 벤치와 벤치 확장

Navi TeamIsland - 120°ベンチおよびベンチ拡張

7

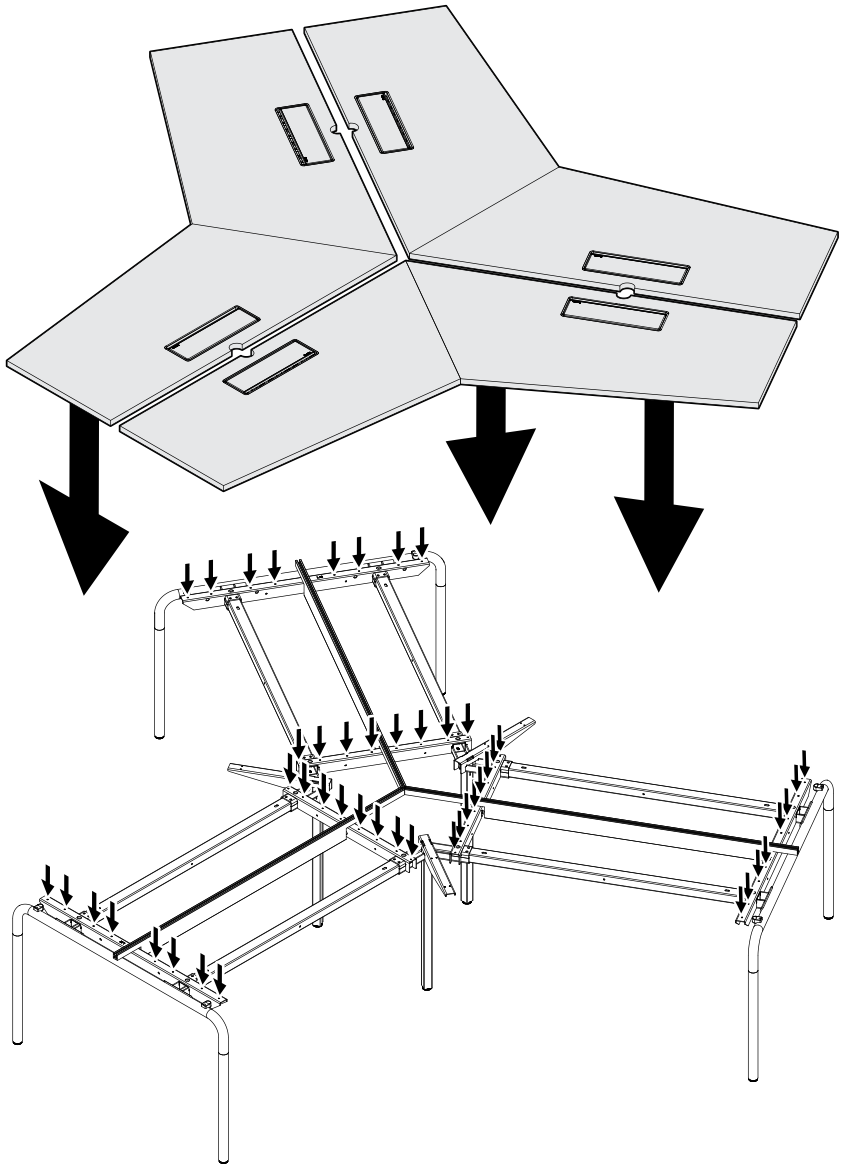

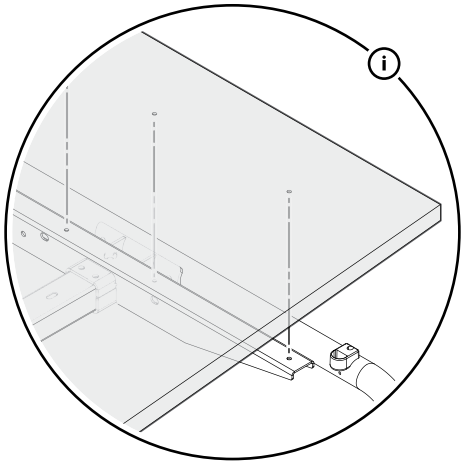

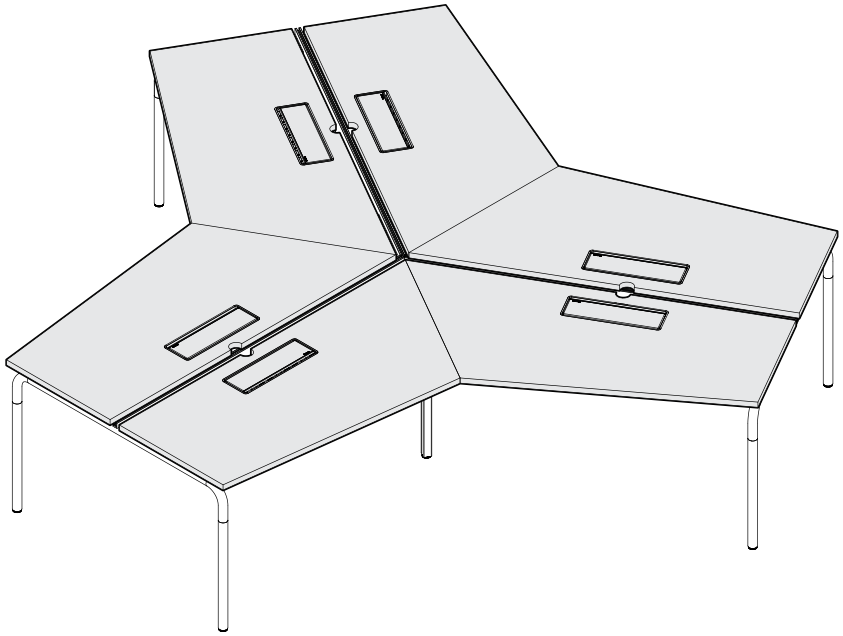

Steelcase®

Navi TeamIsland - 120º Bench & Bench Extension

Navi TeamIsland - 120°长台及延伸长台

Navi TeamIsland - 120° 벤치와 벤치 확장

Navi TeamIsland - 120°ベンチおよびベンチ拡張

8

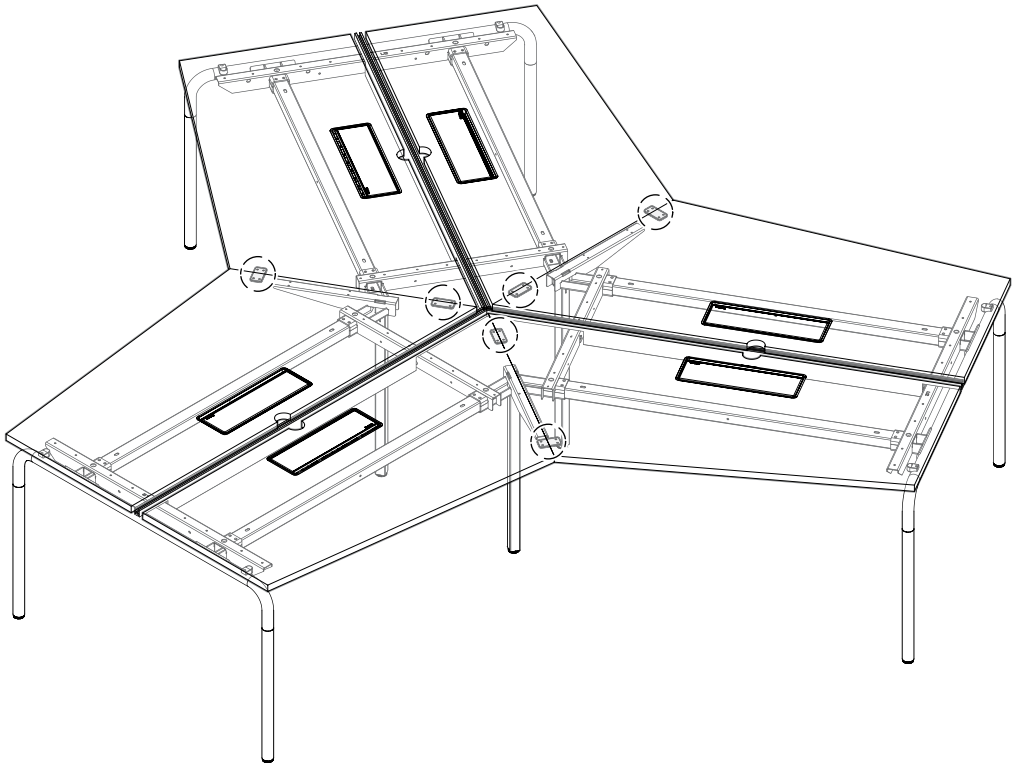

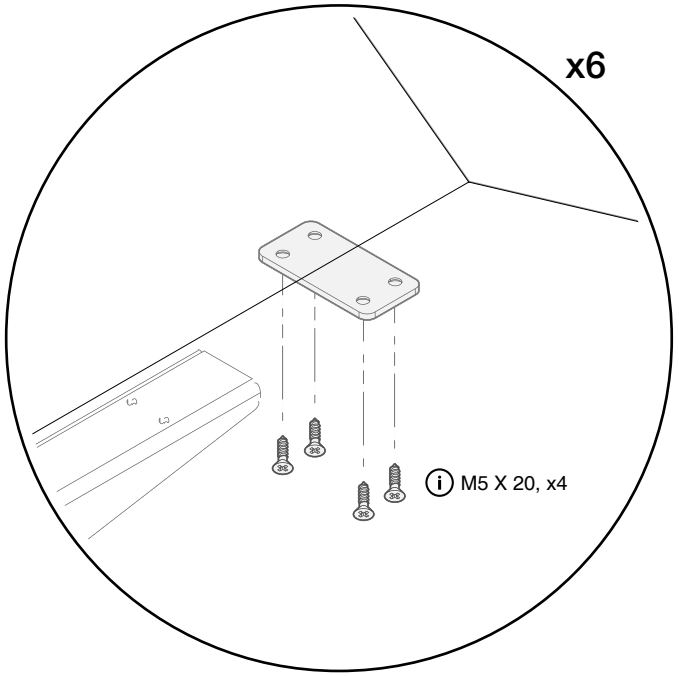

Steelcase®

Navi TeamIsland - 120º Bench & Bench Extension

Navi TeamIsland - 120°长台及延伸长台

Navi TeamIsland - 120° 벤치와 벤치 확장

Navi TeamIsland - 120°ベンチおよびベンチ拡張

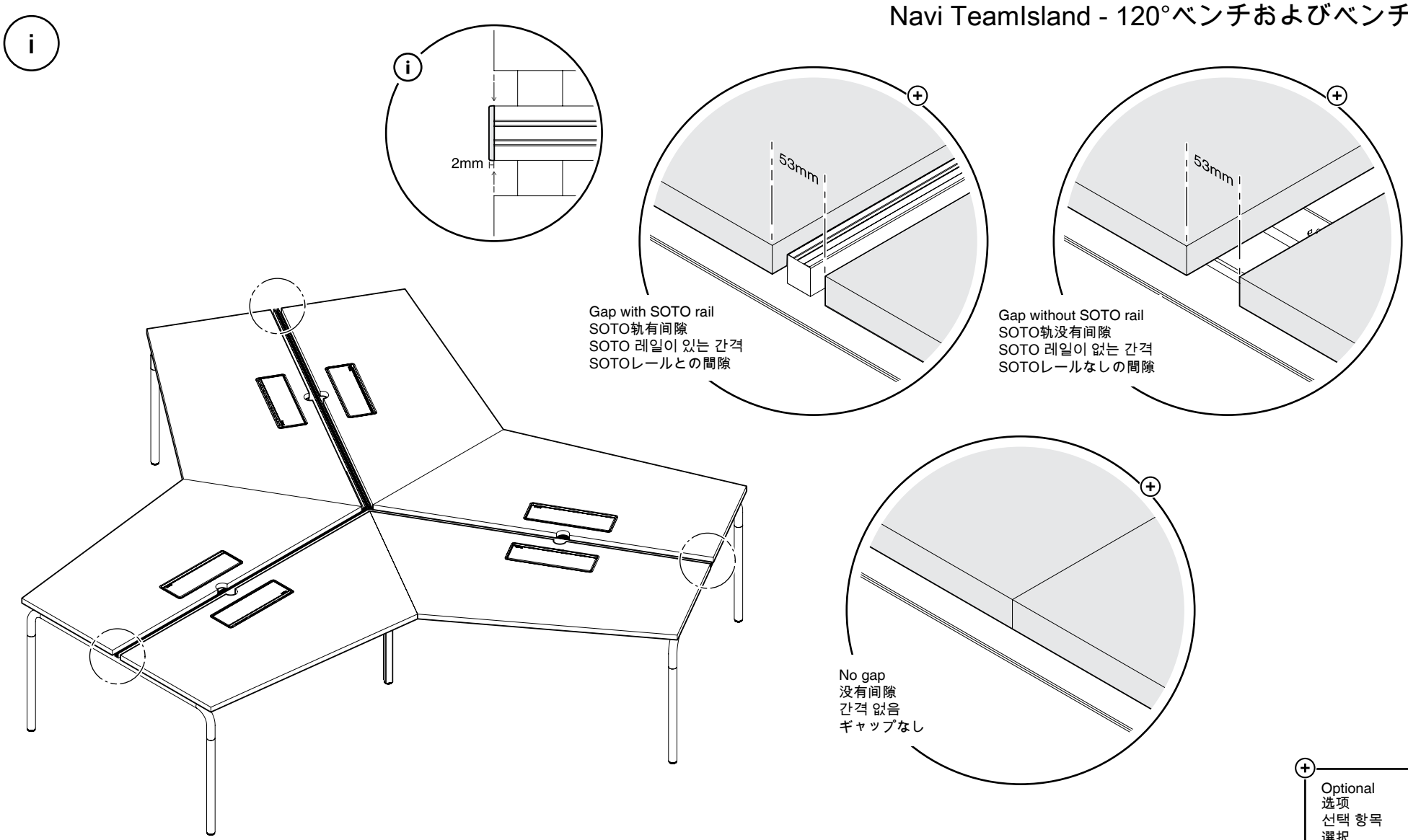

Optional
选项
선택 항목
選択

Steelcase®

Navi TeamIsland - 120º Bench & Bench Extension

Navi TeamIsland - 120°长台及延伸长台

Navi TeamIsland - 120° 벤치와 벤치 확장

Navi TeamIsland - 120°ベンチおよびベンチ拡張

9

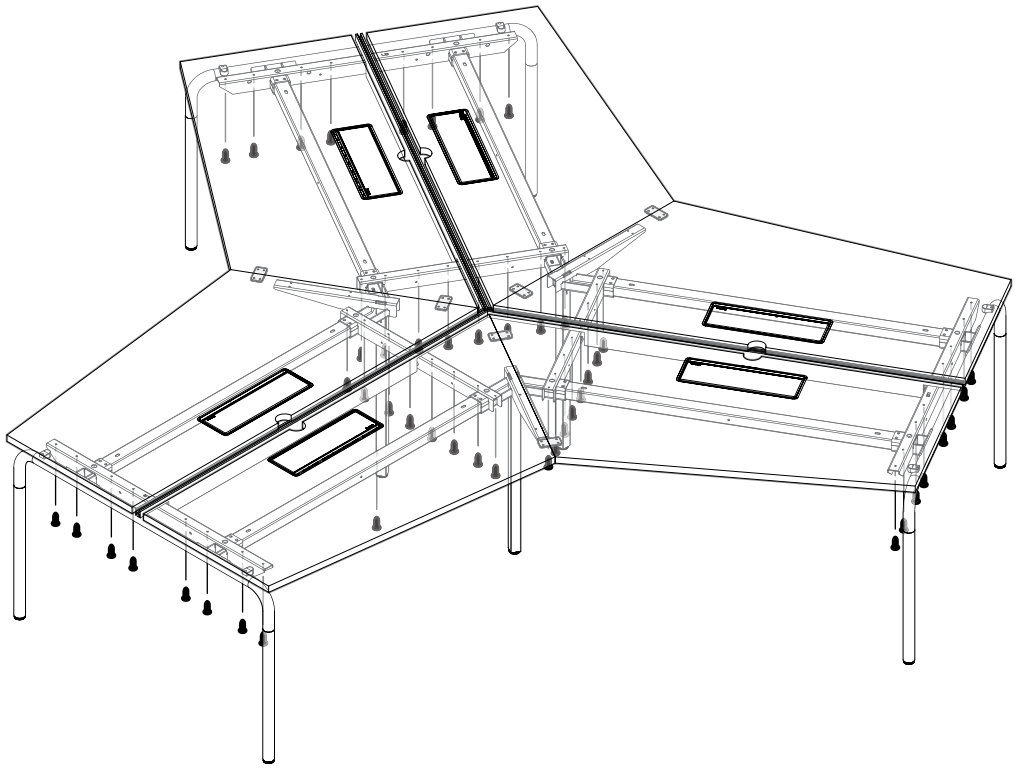

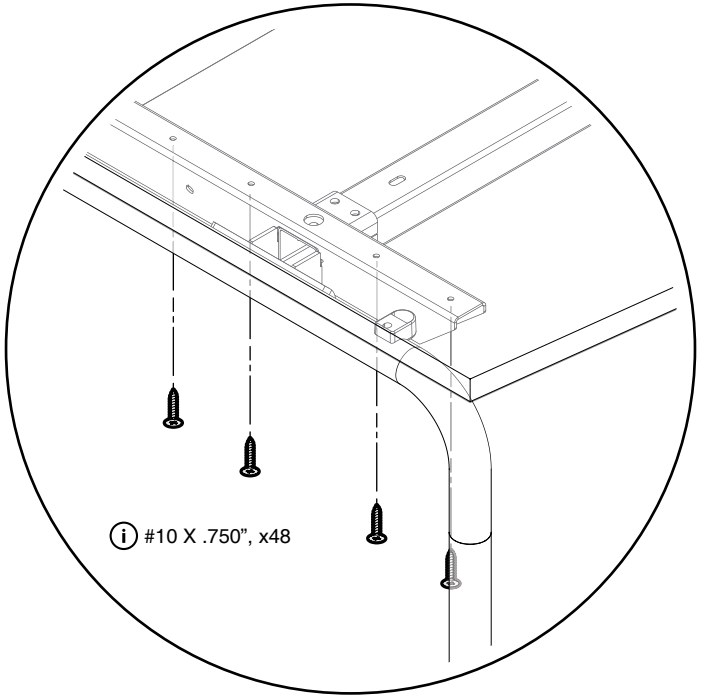

Steelcase®

Navi TeamIsland - 120º Bench & Bench Extension

Navi TeamIsland - 120°长台及延伸长台

Navi TeamIsland - 120° 벤치와 벤치 확장

Navi TeamIsland - 120°ベンチおよびベンチ拡張

10

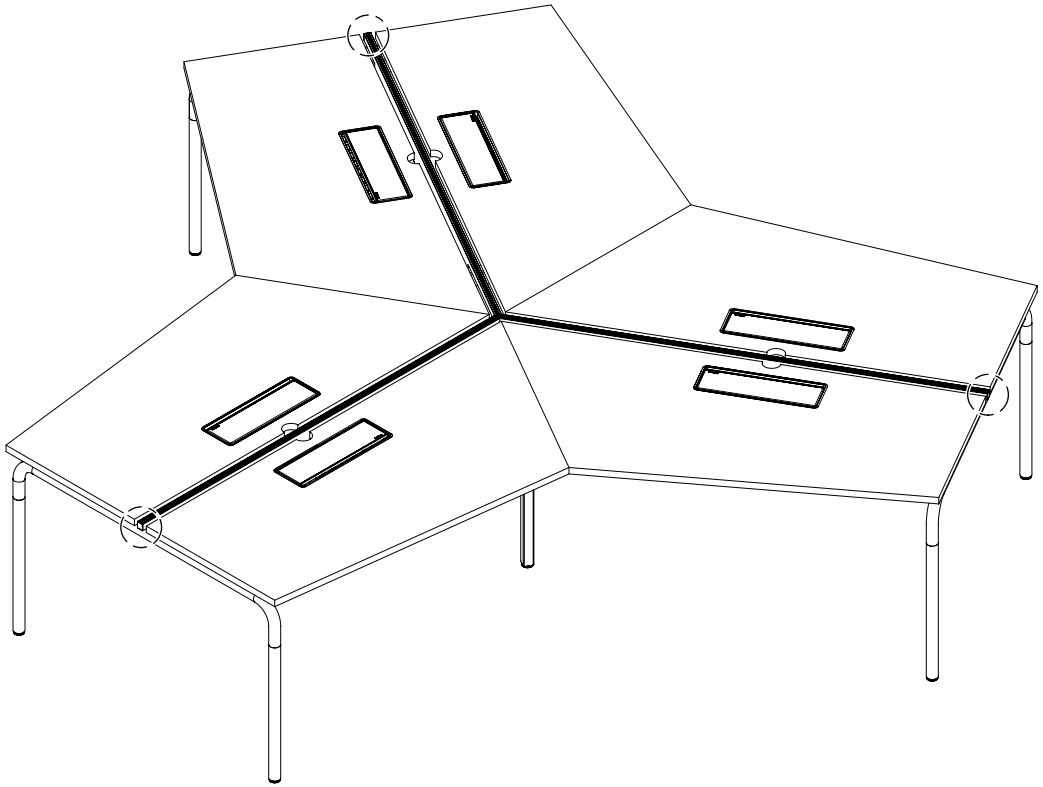

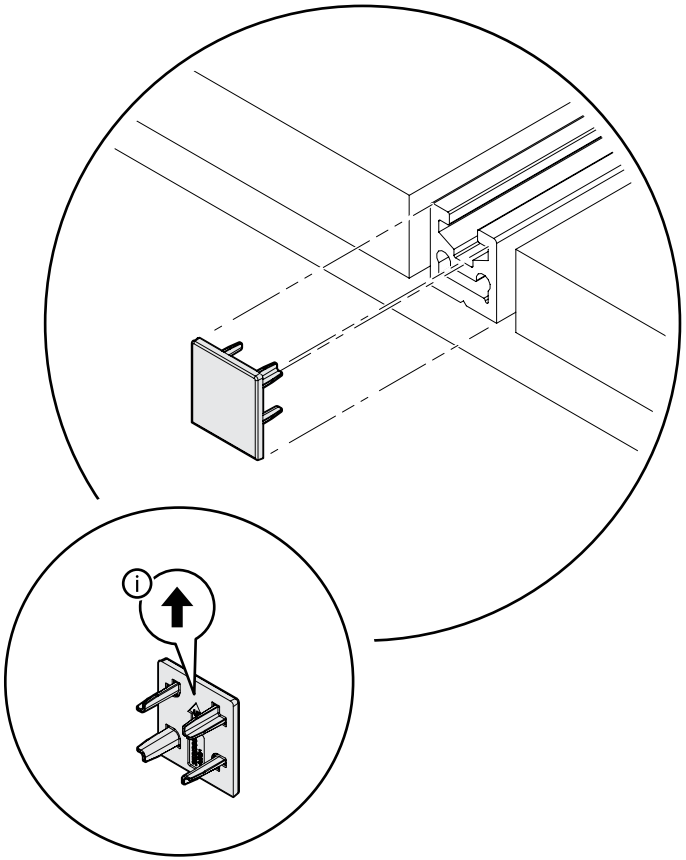

Steelcase®

Navi TeamIsland - 120º Bench & Bench Extension

Navi TeamIsland - 120°长台及延伸长台

Navi TeamIsland - 120° 벤치와 벤치 확장

Navi TeamIsland - 120°ベンチおよびベンチ拡張

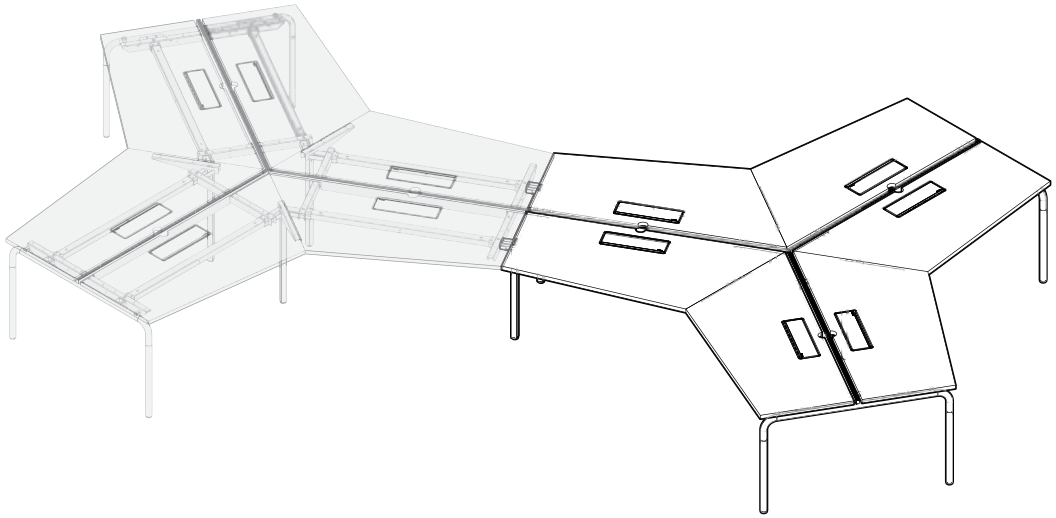

#10 X .750”, x48

M6 X 10, x12

M8 X 50, x36

M5 X 20, x32

4.8 X 30L, x2

13OD X 6ID, x12

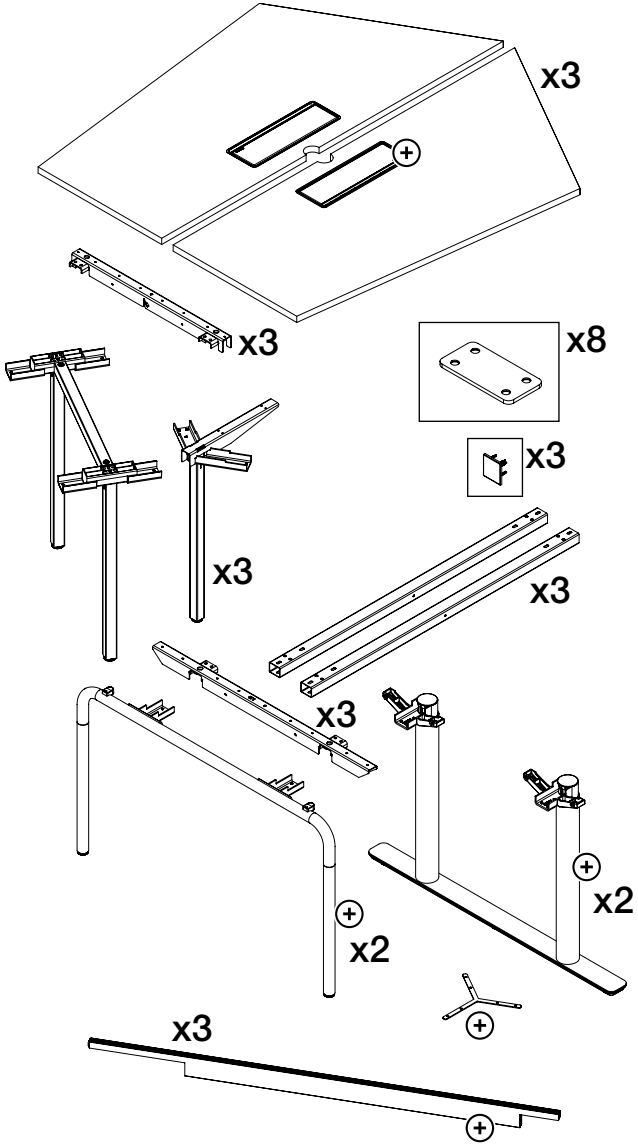

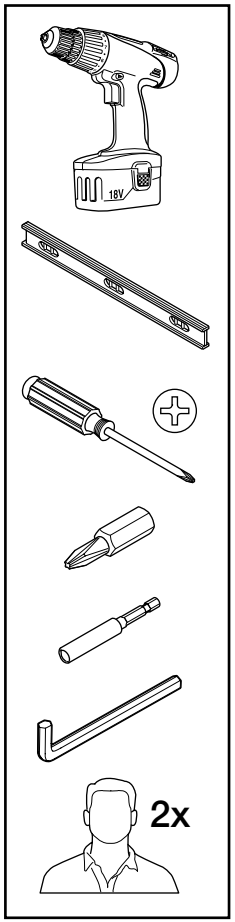

Optional
选项
선택 항목
選択

Steelcase®

Navi TeamIsland - 120º Bench & Bench Extension

Navi TeamIsland - 120°长台及延伸长台

Navi TeamIsland - 120° 벤치와 벤치 확장

Navi TeamIsland - 120°ベンチおよびベンチ拡張

1

▶Refer to **Page 2-5** (steps 1-4) for this installation.
安裝步驟請參考 第2-5 頁(步驟1-4)
이 설치에 관해 페이지 2-5 (단계 1-4)을 참조.
この設置については、2-5ページを参照してください(ステップ 1-4).

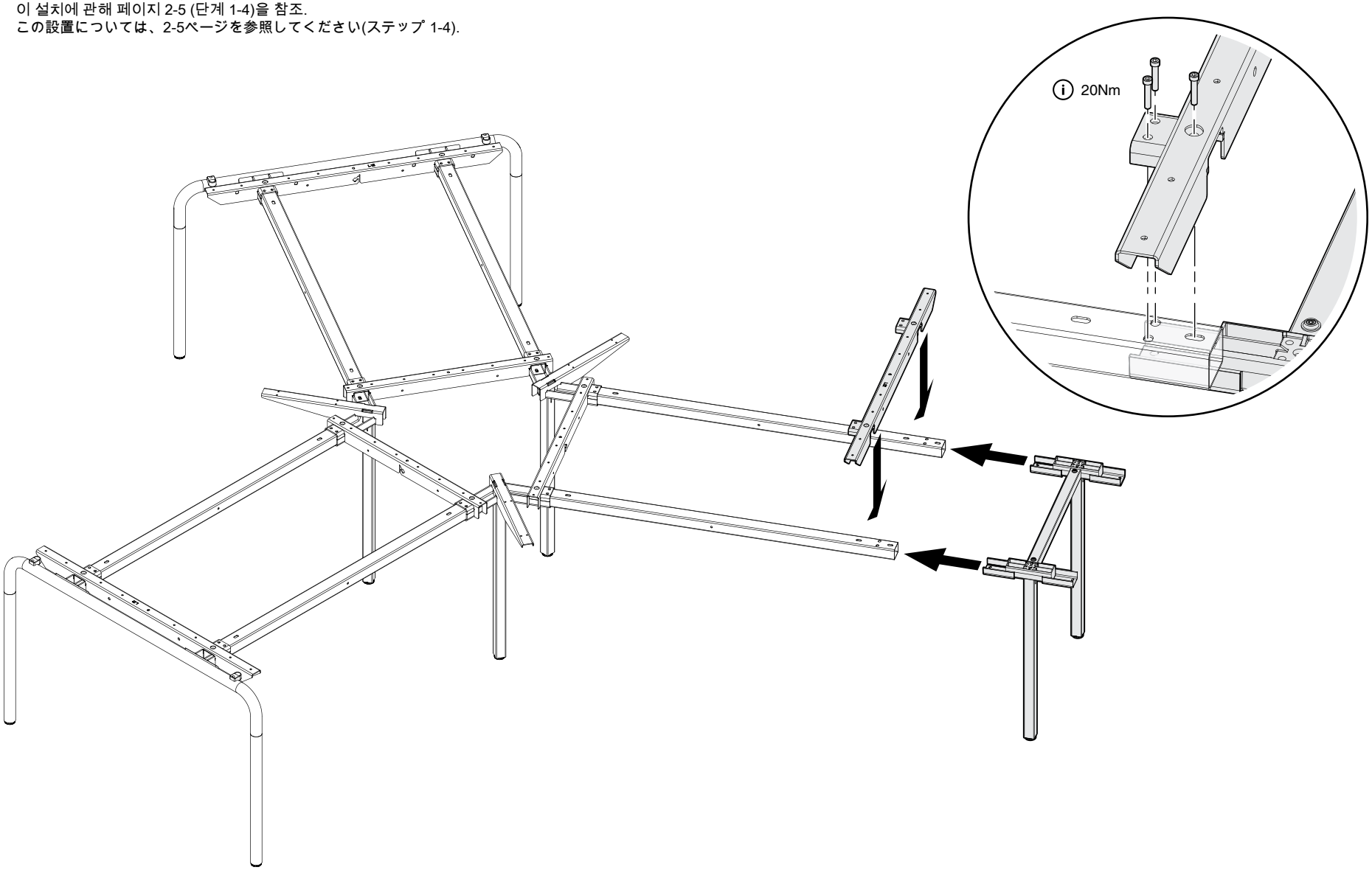

Steelcase®

Navi TeamIsland - 120º Bench & Bench Extension

Navi TeamIsland - 120°长台及延伸长台

Navi TeamIsland - 120° 벤치와 벤치 확장

Navi TeamIsland - 120°ベンチおよびベンチ拡張

2

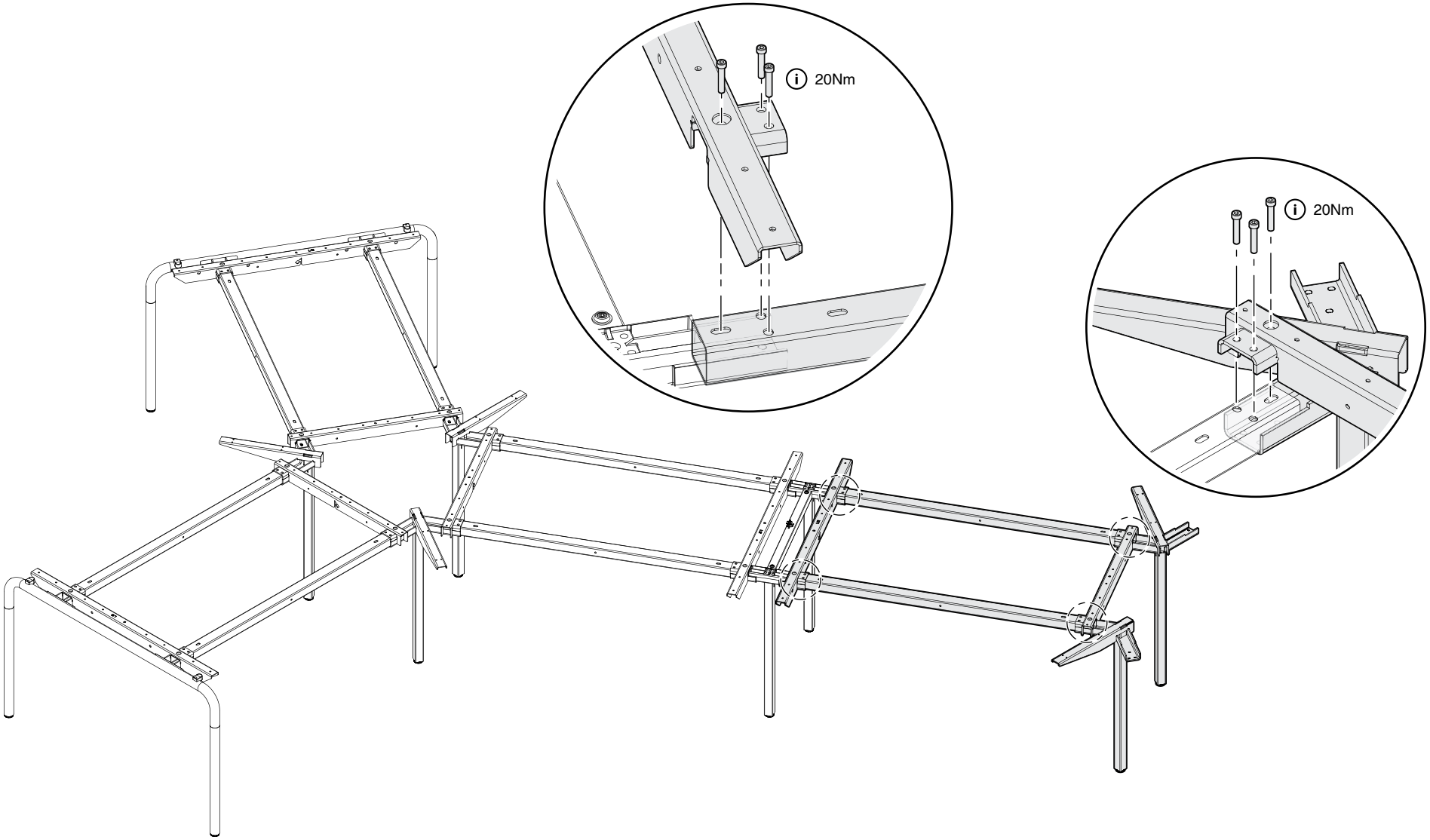

Steelcase®

Navi TeamIsland - 120º Bench & Bench Extension

Navi TeamIsland - 120°长台及延伸长台

Navi TeamIsland - 120° 벤치와 벤치 확장

Navi TeamIsland - 120°ベンチおよびベンチ拡張

3

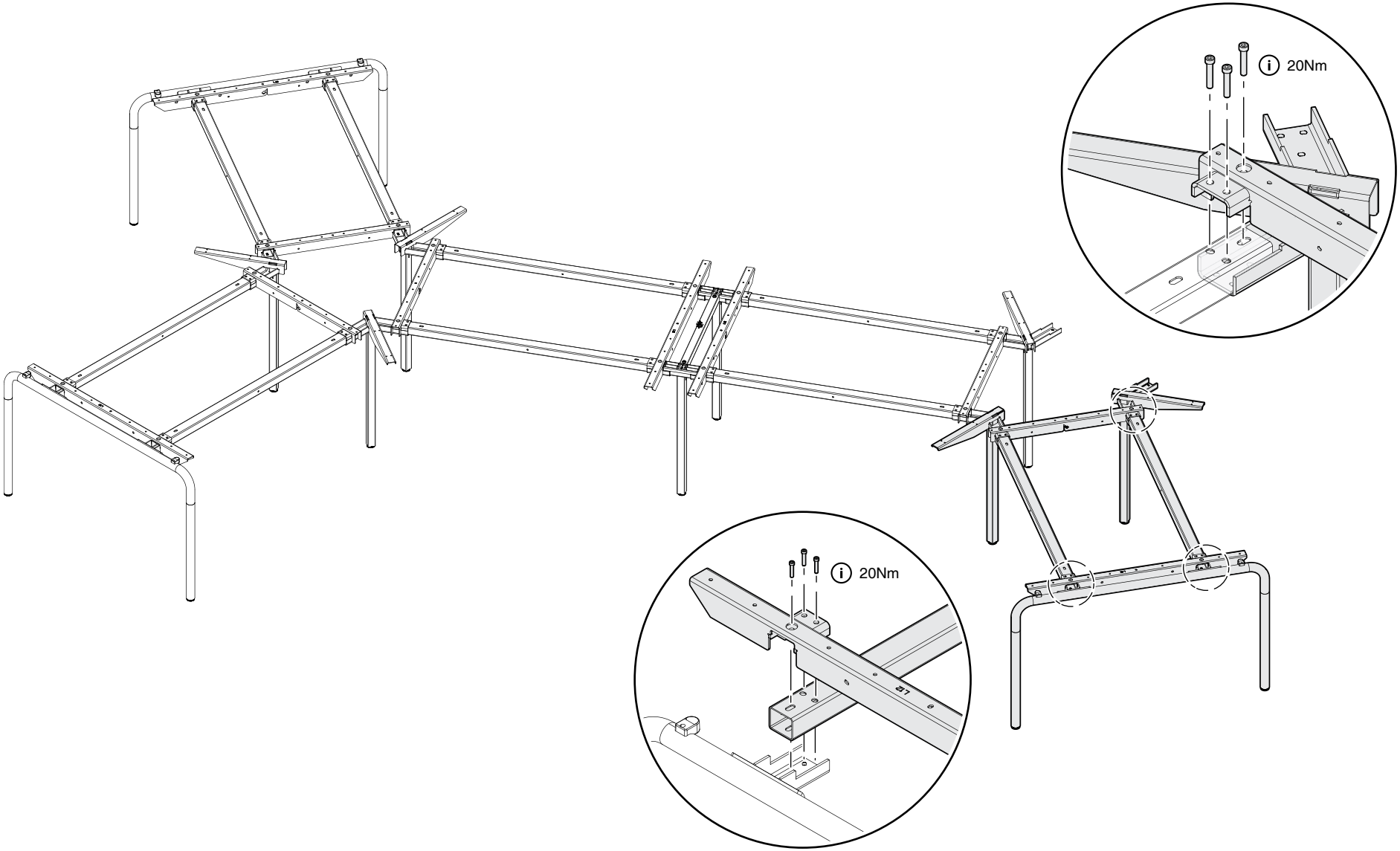

Steelcase®

Navi TeamIsland - 120º Bench & Bench Extension

Navi TeamIsland - 120°长台及延伸长台

Navi TeamIsland - 120° 벤치와 벤치 확장

Navi TeamIsland - 120°ベンチおよびベンチ拡張

4

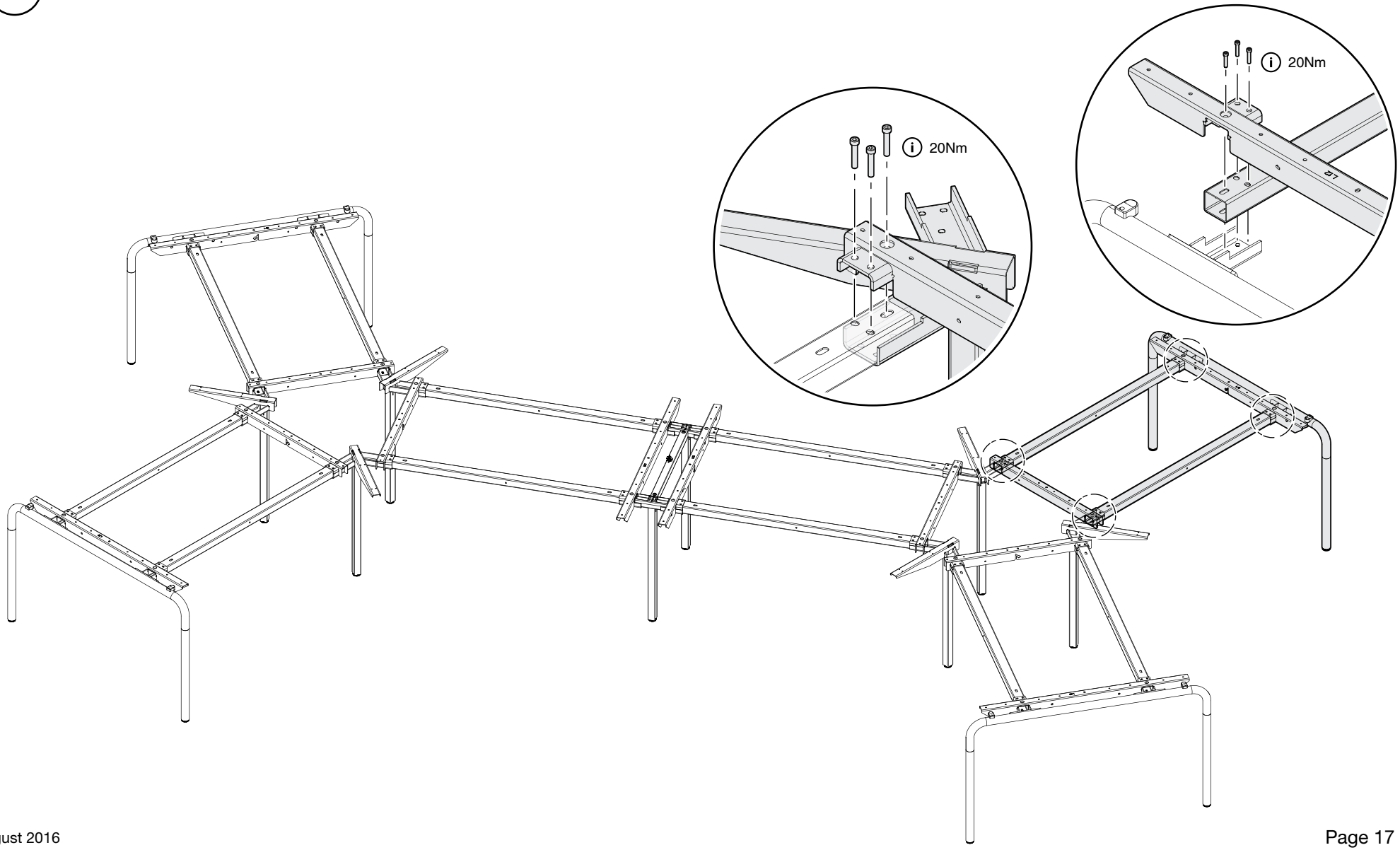

Steelcase®

Navi TeamIsland - 120º Bench & Bench Extension

Navi TeamIsland - 120°长台及延伸长台

Navi TeamIsland - 120° 벤치와 벤치 확장

Navi TeamIsland - 120°ベンチおよびベンチ拡張

5

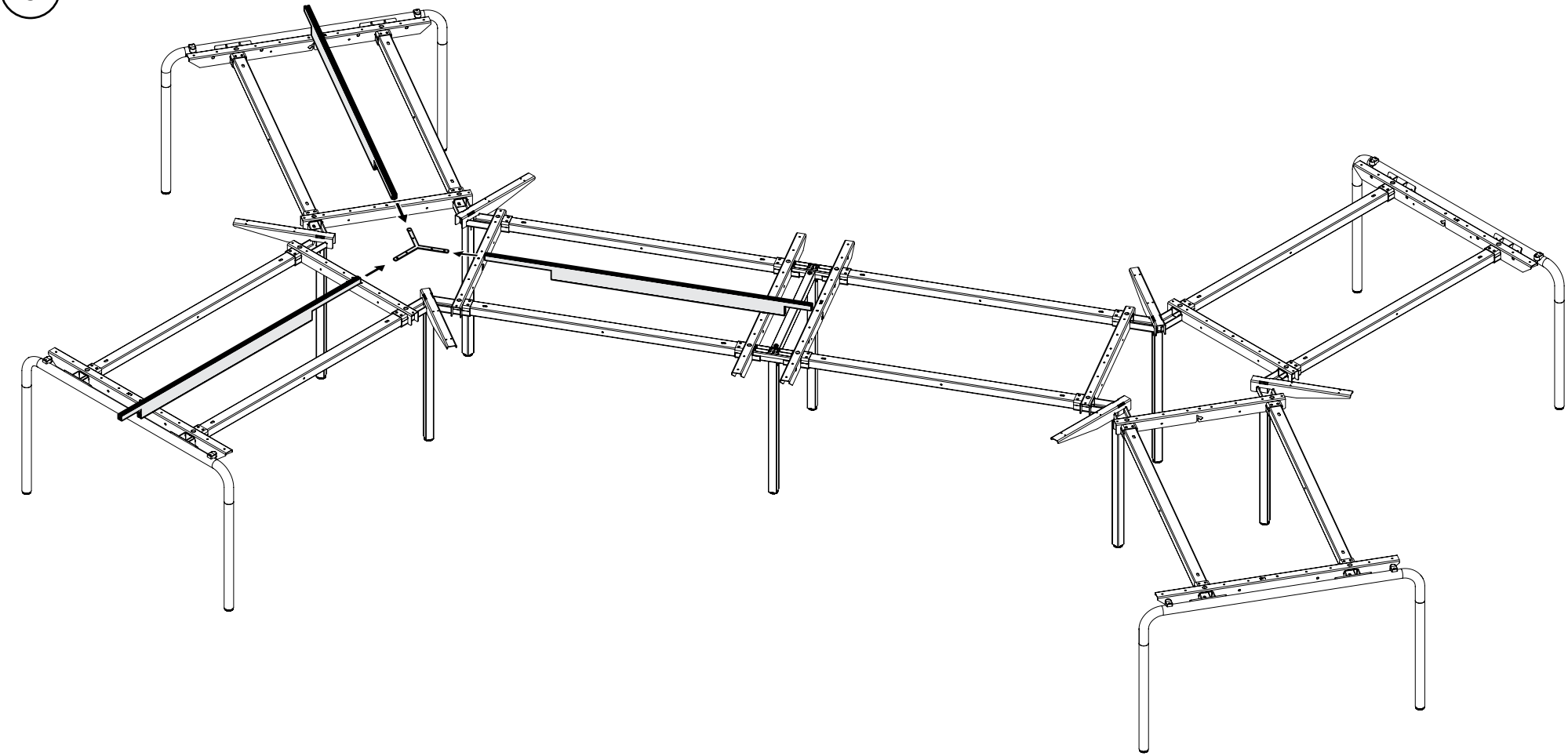

Steelcase®

Navi TeamIsland - 120º Bench & Bench Extension

Navi TeamIsland - 120°长台及延伸长台

Navi TeamIsland - 120° 벤치와 벤치 확장

Navi TeamIsland - 120°ベンチおよびベンチ拡張

6

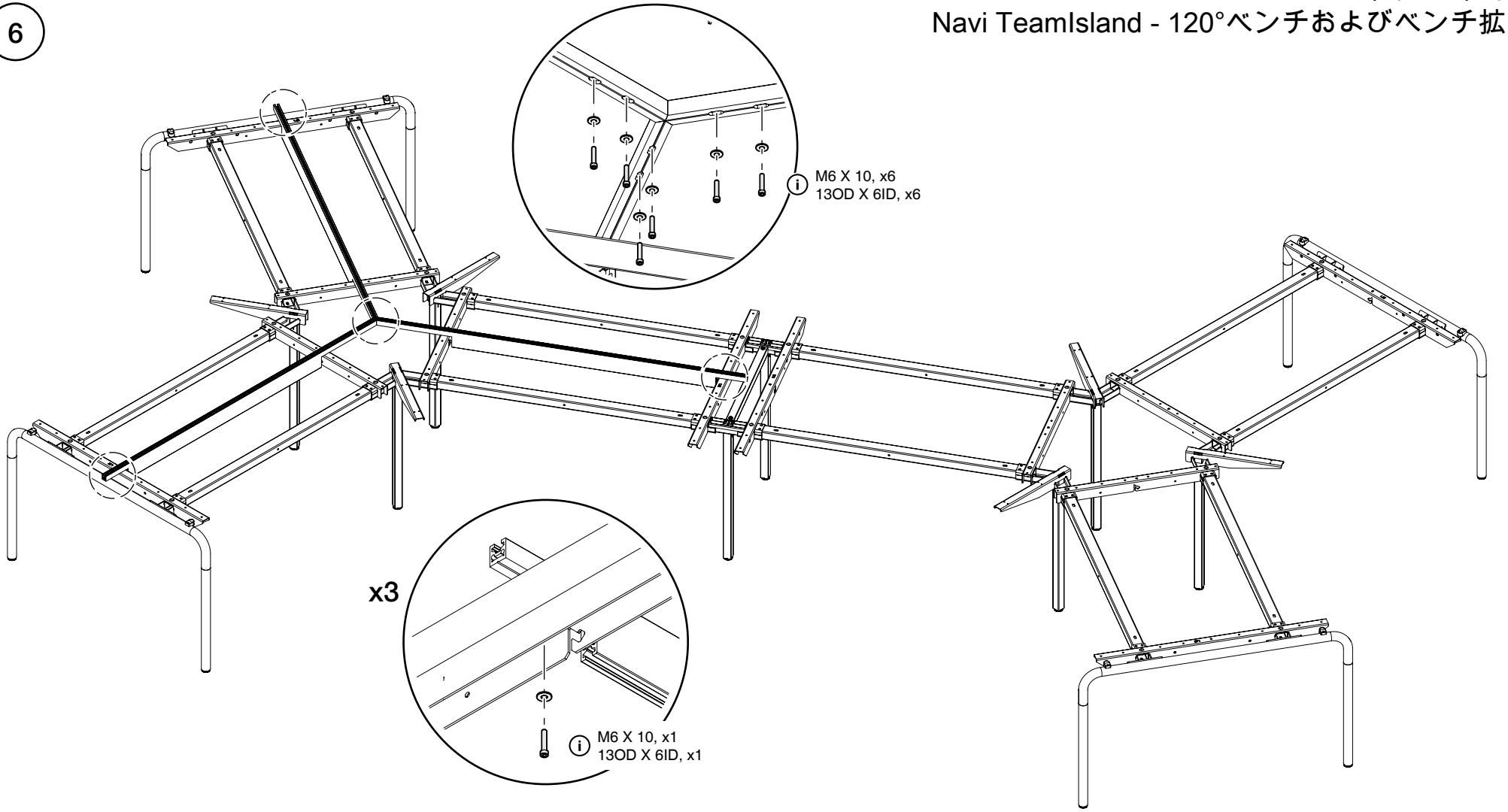

Steelcase®

Navi TeamIsland - 120º Bench & Bench Extension

Navi TeamIsland - 120°长台及延伸长台

Navi TeamIsland - 120° 벤치와 벤치 확장

Navi TeamIsland - 120°ベンチおよびベンチ拡張

7

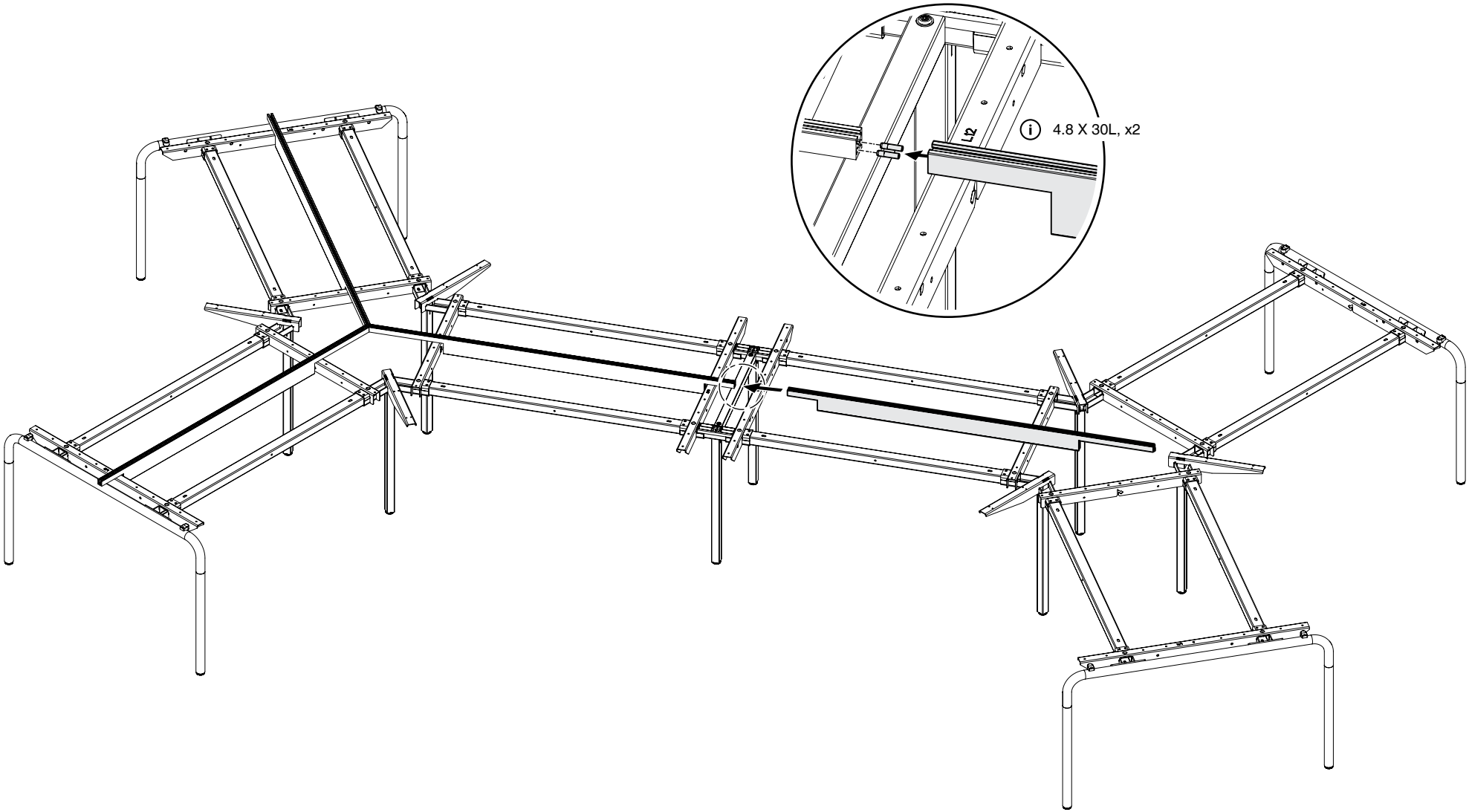

Steelcase®

Navi TeamIsland - 120º Bench & Bench Extension

Navi TeamIsland - 120°长台及延伸长台

Navi TeamIsland - 120° 벤치와 벤치 확장

Navi TeamIsland - 120°ベンチおよびベンチ拡張

8

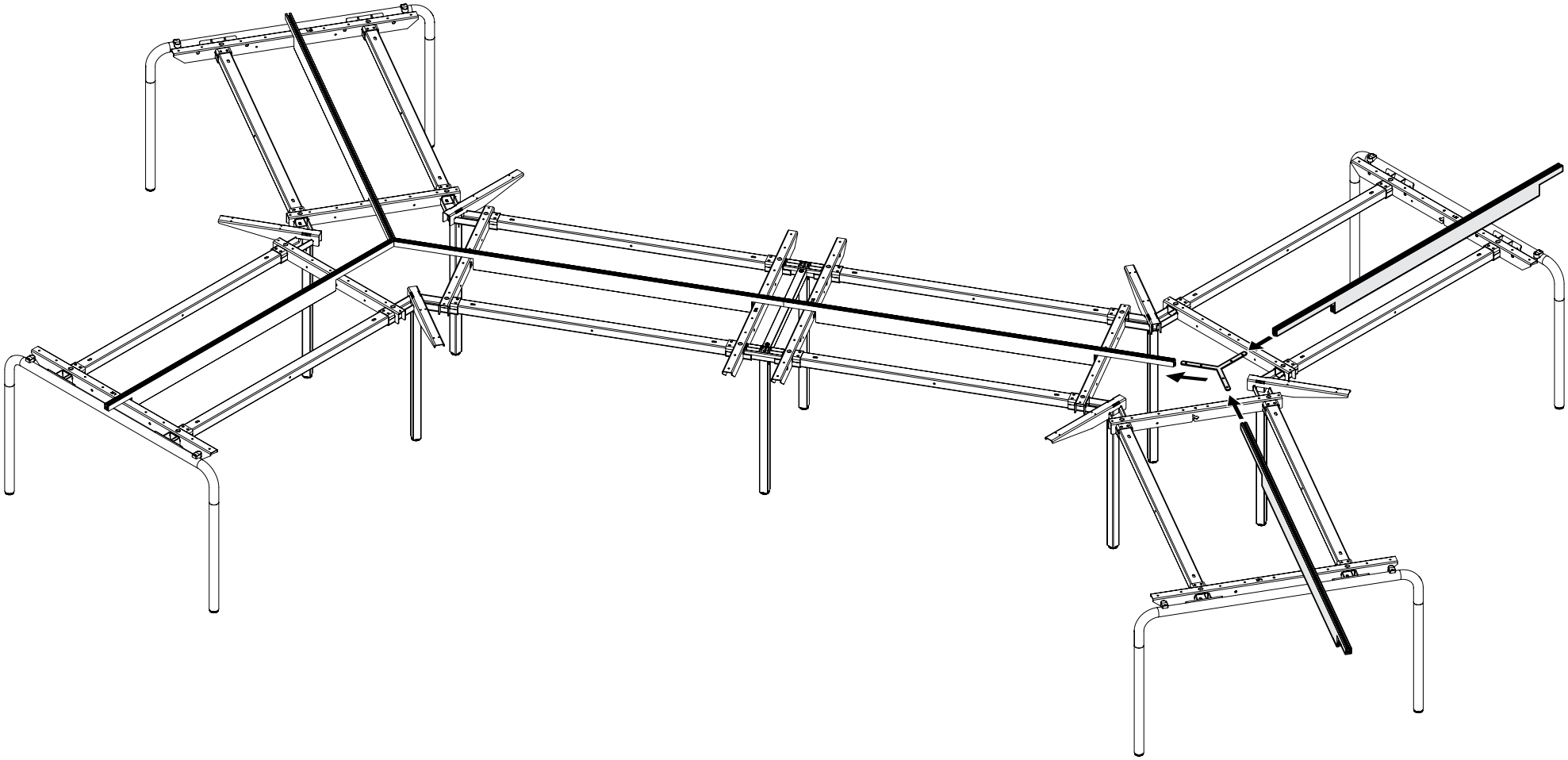

Steelcase®

Navi TeamIsland - 120º Bench & Bench Extension

Navi TeamIsland - 120°长台及延伸长台

Navi TeamIsland - 120° 벤치와 벤치 확장

Navi TeamIsland - 120°ベンチおよびベンチ拡張

9

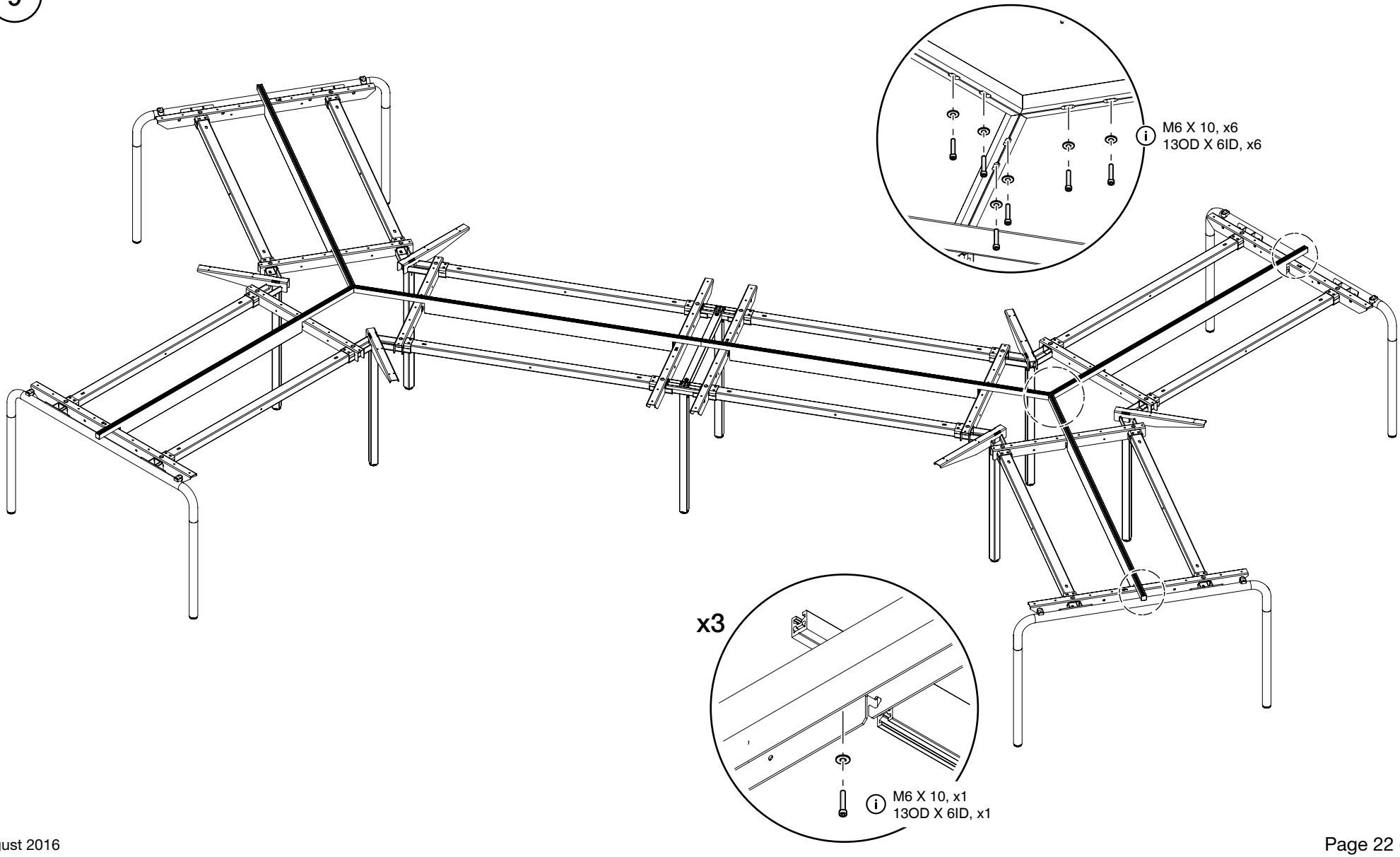

Steelcase®

Navi TeamIsland - 120º Bench & Bench Extension

Navi TeamIsland - 120°长台及延伸长台

Navi TeamIsland - 120° 벤치와 벤치 확장

Navi TeamIsland - 120°ベンチおよびベンチ拡張

10

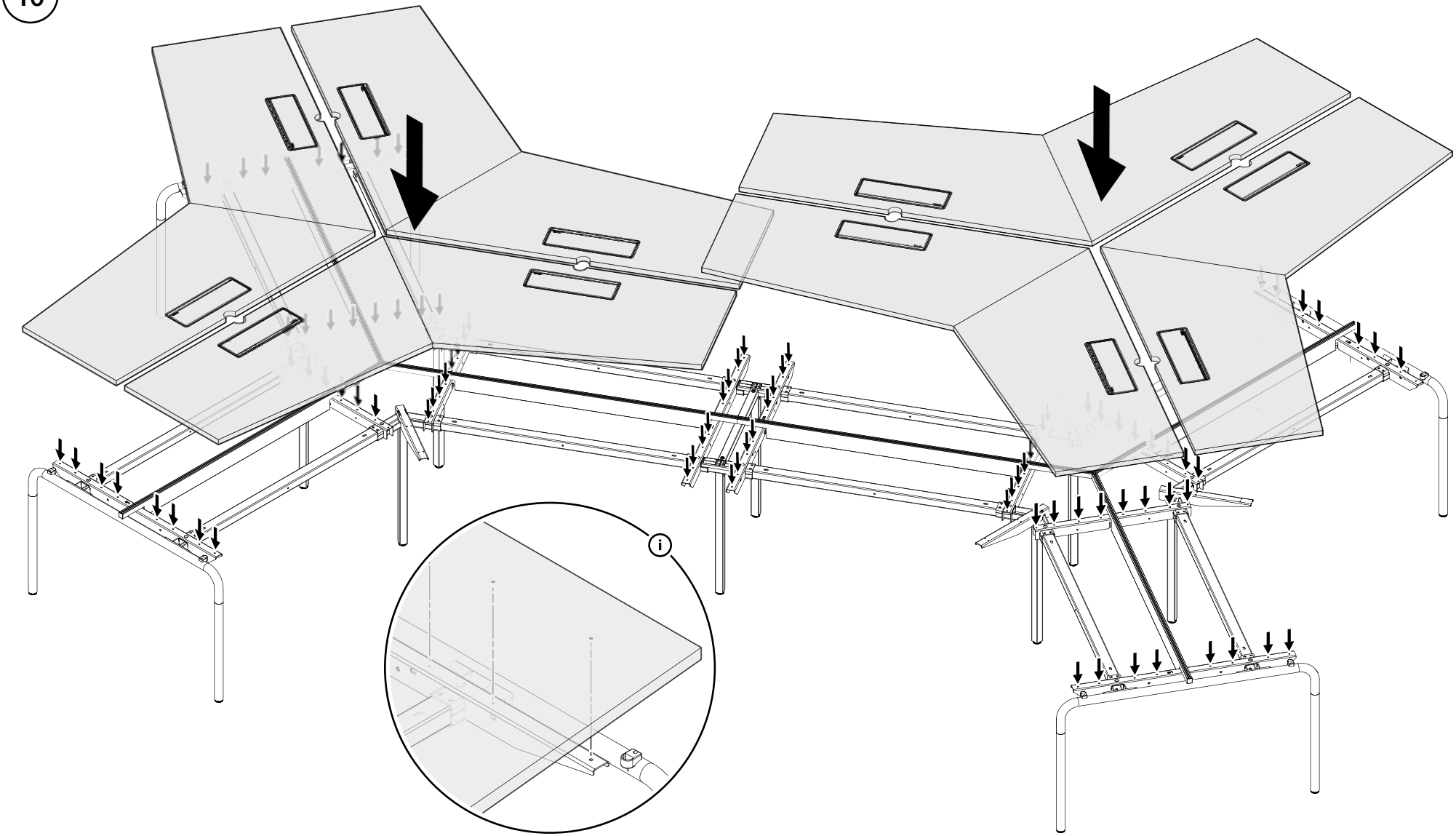

Steelcase®

Navi TeamIsland - 120º Bench & Bench Extension

Navi TeamIsland - 120°长台及延伸长台

Navi TeamIsland - 120° 벤치와 벤치 확장

Navi TeamIsland - 120°ベンチおよびベンチ拡張

11

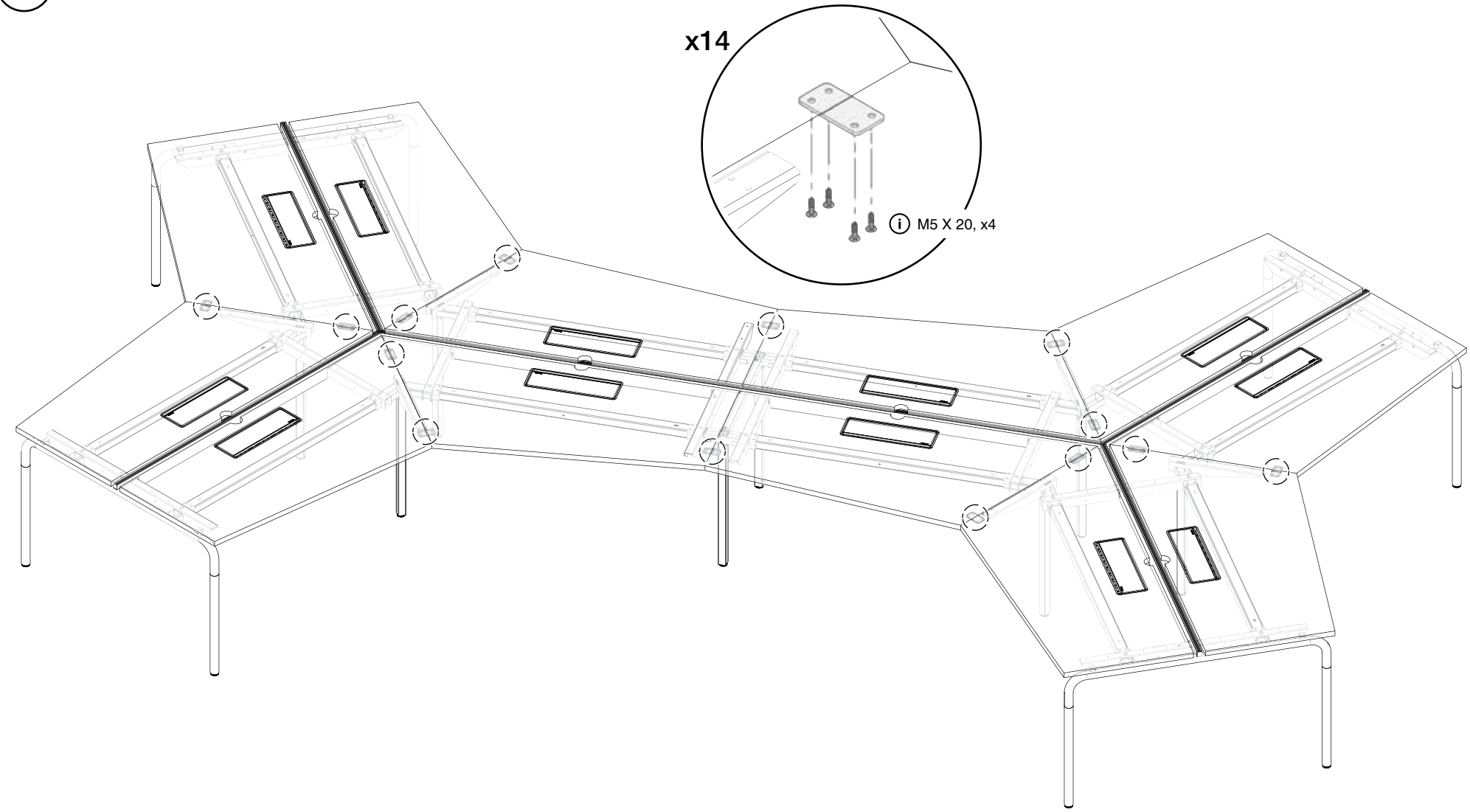

Steelcase®

Navi TeamIsland - 120º Bench & Bench Extension

Navi TeamIsland - 120°长台及延伸长台

Navi TeamIsland - 120° 벤치와 벤치 확장

Navi TeamIsland - 120°ベンチおよびベンチ拡張
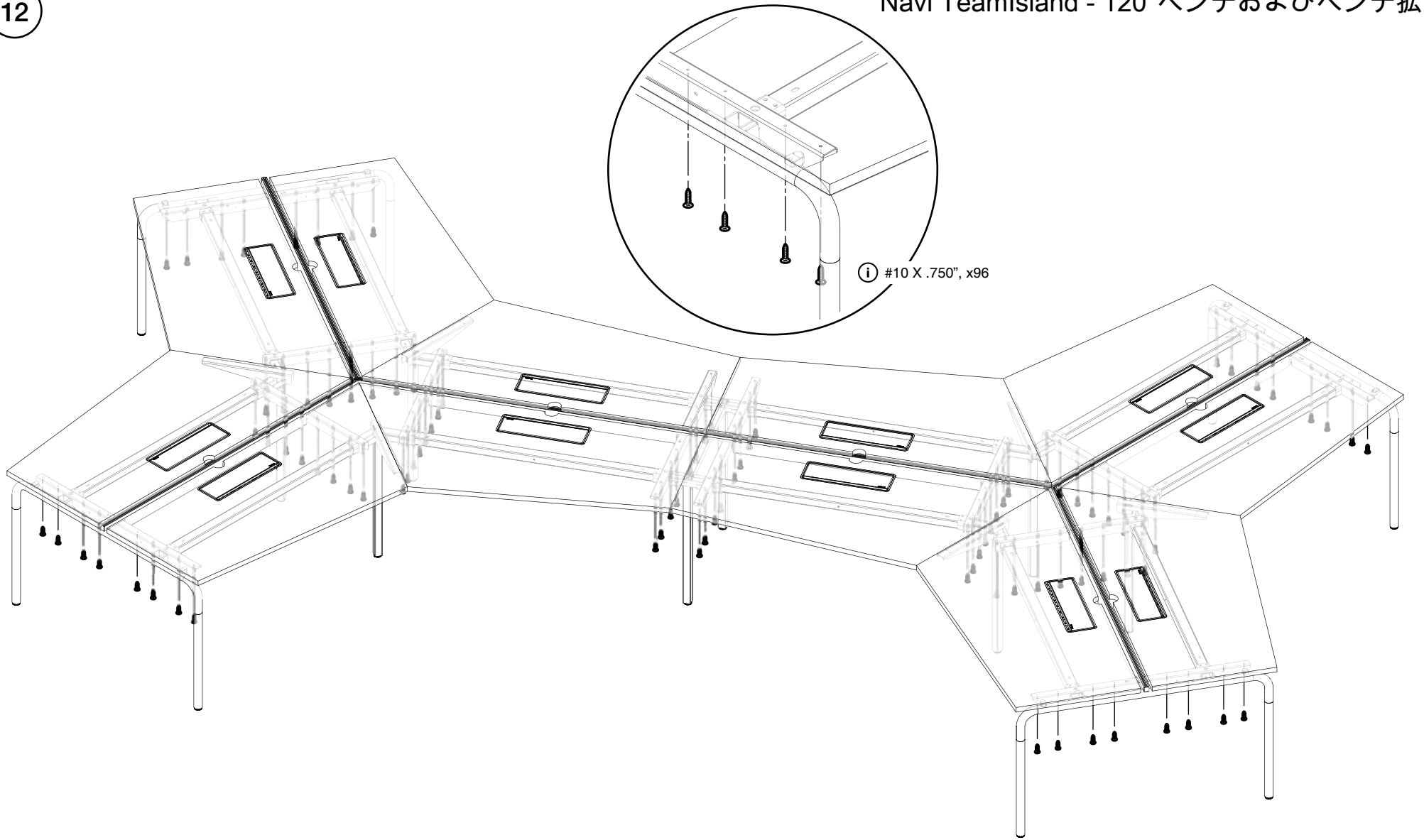
12