a3™ CeramicSteel Sans™ Installation Guide

EMEA 2019

English
Français
Deutsch

Guidelines for installing your new a3 CeramicSteel Sans board

PolyVision™

English

3 Safety Requirements

4 Handling + Storing of Panels

5 Requiremed Materials + Equipment

6 Installation

11 Warranty

Safety Requirements

a³ CeramicSteel Sans - Wall Mounted Frameless Dry Erase Board, Non-Seismic Applications

The building's Engineer of Record must be consulted to determine if there are any seismic requirements.

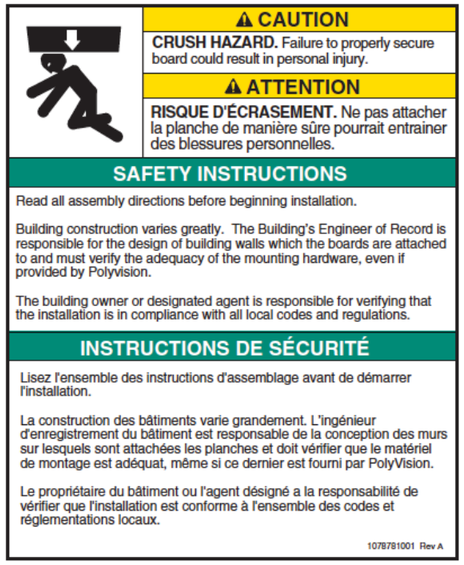

⚠ CAUTION

CRUSH HAZARD. Failure to properly secure board could result in personal injury.

⚠ ATTENTION

RISQUE D'ÉCRASEMENT. Ne pas attacher la planche de manière sûre pourrait entrainer des blessures personnelles.

SAFETY INSTRUCTIONS

Read all assembly directions before beginning installation.

Building construction varies greatly. The Building's Engineer of Record is responsible for the design of building walls which the boards are attached to and must verify the adequacy of the mounting hardware, even if provided by Polyvision.

The building owner or designated agent is responsible for verifying that the installation is in compliance with all local codes and regulations.

INSTRUCTIONS DE SÉCURITÉ

Lisez l'ensemble des instructions d'assemblage avant de démarrer l'installation.

La construction des bâtiments varie grandement. L'ingénieur d'enregistrement du bâtiment est responsable de la conception des murs sur lesquels sont attachées les planches et doit vérifier que le matériel de montage est adéquat, même si ce dernier est fourni par PolyVision.

Le propriétaire du bâtiment ou l'agent désigné a la responsabilité de vérifier que l'installation est conforme à l'ensemble des codes et réglementations locaux.

1078781001 Rev A

Verify Wall Construction

CAUTION! Adequate wall construction is required to support the weight of the board. Minimum wall construction must be capable of supporting weight amounts listed in Table 1 on page 6.

Minimum Required Wall Construction

Drywall with metal studs:

- Must be atleast 25 ga. (0.018″ or .5 mm thick) 33 ksi steel studs 38 mm x 89 mm (1.5″ x 3.5″)
- Studs on maximum 610 mm (24″) centers
- Must be atleast 16 mm (5/8″) thick Type X gypsum drywall for the US or 12 mm (1/2″) for EU
- 32 mm (#6 x 1-1/4″) drywall screws on 305 mm (12″) centers

Drywall with wooden studs:

- Stud grade SPF, DF-L or Hem-Fir 38 mm x 89 mm (1.5″ x 3.5″)
- Studs on 610 mm (24″) centers
- Must be atleast 16 mm (5/8″) thick Type X gypsum drywall for the US or 12 mm (1/2″) for EU
- 32 mm (#6 x 1-1/4″) drywall screws on 305 mm (12″) centers

Handling + Storing of Panels

Handling

- When a³ CeramicSteel panels are shipped, they are protected by craft paper or a self-adhesive transparent polyethylene film. Keep panels in the original package until installation.
- Handle with care to prevent damage.
- Never slide panels off the stack during handling. Panels should always be lifted and moved in a vertical position.
- Never place an a³ panel in a vertical position on the floor. This is to prevent damage to the edges.
- Prevent dirt from settling on and between panels to avoid surface damage, scratches or defects.
- Follow all safety instructions regarding personal protection when processing the panels.
- Protect panel surface against sawdust and sparks (metal particles).
- a³ CeramicSteel will chip when cut or drilled with power tools. Hand-cutting can cause chipping up to approx. 2 mm from the edge. When chipping is in excess of 2 mm, please check the state of cutting tools and check that the panel is adequately supported and clamped to prevent it from vibrating.
- All cut or drilled sections should be protected against humidity with PVC tape and/or by covering/sealing profiles or sealing washers.
- For detailed processing instructions, please refer to the a³ processing instructions.

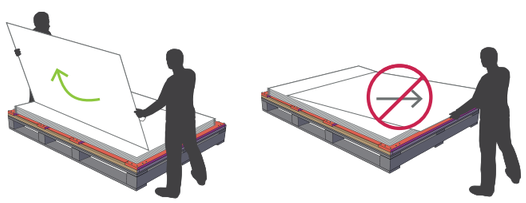

Storing

- Keep panels dry and free of debris.
- Store panels inside temps 50-90 °F (10-32 °C).
- Any panels stored outside should be protected from inclement weather conditions.
- Place panels on hard, flat surfaces that are not subject to standing water.
- a³ CeramicSteel panels should be stacked no more than three high.
- Panels should never be stored vertically or in such a way that the corners are vulnerable to damage.

If you have a problem, question, or a request, call your local fabricator, your regional sales manager or PolyVision Customer Service. PolyVision's global customer service team can be contacted on polyvision.com.

Required Materials + Equipment

Required Equipment

- Drill
- #2 Bit
- Glass suction cup lifters (2)
- Pliers
- Pencil
- Level
- 2 or 3-step ladder
- Tape measure

Materials Provided

NOTE: Items are not drawn to size. Quantity of wall anchors and screws will vary per product due to the various widths. Board size determines the quantity of anchors and screws.*

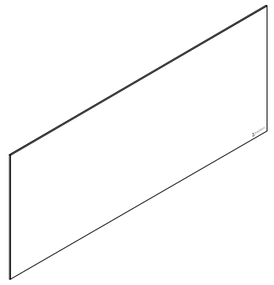

a³ CeramicSteel Sans panel(s)

Brackets*

Wall anchors*

1-1/4" self drilling screws*
(4 mm x 35 mm)

* Table 1			
Product		Brackets	Anchors / Screws
Sans 2420	Horizontal	2	20
	Vertical	3	24
Sans 1830	Horizontal	2	16
	Vertical	3	24
Sans 1185		3	12

Before starting the installation of a³ CeramicSteel Sans

1. Verify that the required equipment is available and material provided is accurate.
2. Provide adequate protection for finished floor surfaces.
3. All a³ CeramicSteel Sans installations should be carried out by two or more individuals.

Installation

Step One

- Use appropriate mounting specification based on the size and the orientation of your Sans board

NOTE: You may drill holes in the support bracket to install into the wall stud for strongest support.Anchor into wall studs as often as possible. Mounting heights are recommendations only.

Horizontal Orientation

Recommended Mounting Heights

A = 77″ (1956 mm)

B = 35-15/16″ (913 mm)

Product	# of Studs	Weight (kg/lb)
Sans 2420	4	44 kg/97.0 lb
Sans 1830	3	37 kg/81.5 lb
Sans 1220	2	25 kg/55.1 lb

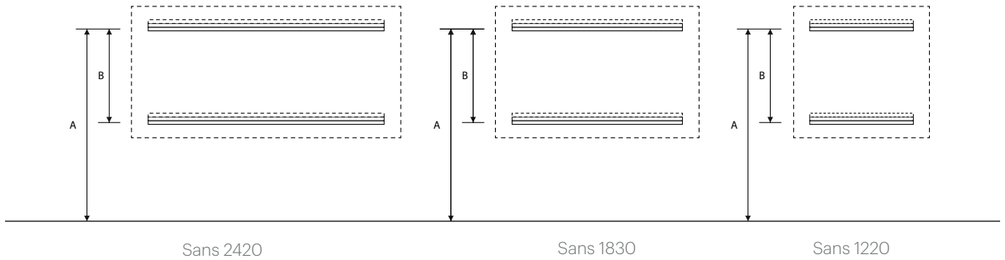

Vertical Orientation

Recommended Mounting Heights

C = 92 29/32″ (2360 mm)

D = 41 11/32″ (1050 mm)

E = 69 11/16″ (1770 mm)

F = 29 23/32″ (755 mm)

Product	# of Studs	Weight (kg/lb)
Sans 2420	2	44 kg/ 97.0 lb
Sans 1830	2	37 kg/81.5 lb

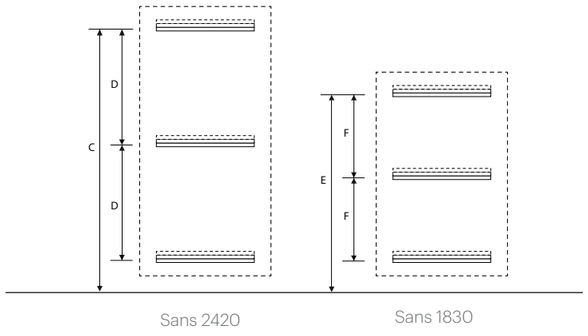

Step Two

- Level brackets and mark holes onto wall. Refer to recommended mounting heights noted on page 6.

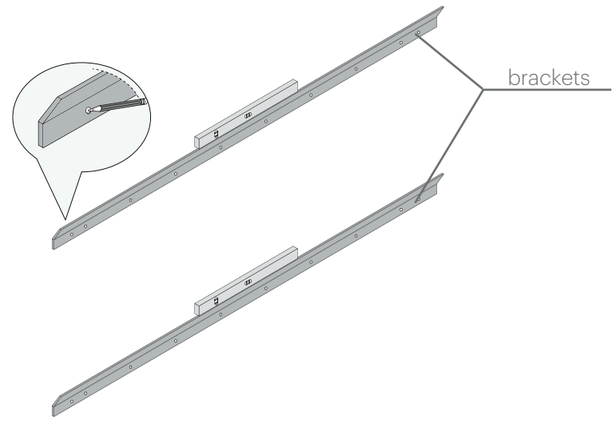

Step Three

- Remove brackets from wall and install wall anchors in all hole locations that are not over a stud. Anchor may not be needed for stud.

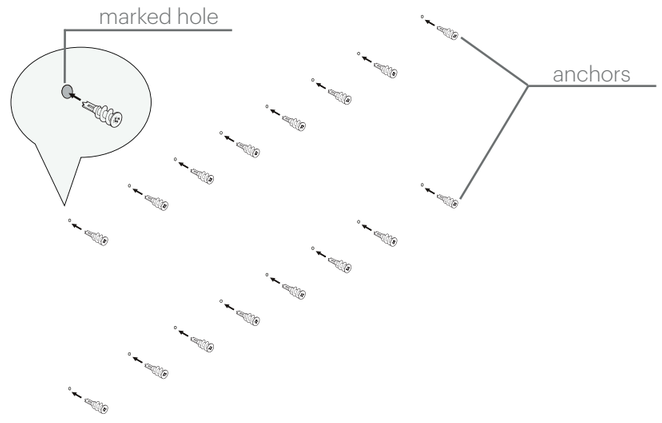

Installation

Step Four

- Re-align brackets with holes and secure using screws.

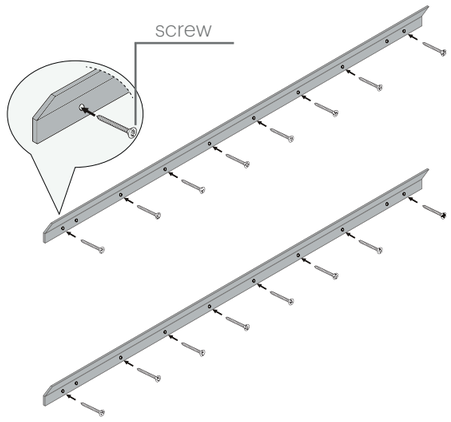

Step Five

- Lower brackets on back of the Sans board onto brackets on wall.
- IMPORTANT: Always check to insure both top and bottom panel brackets are resting on the wall

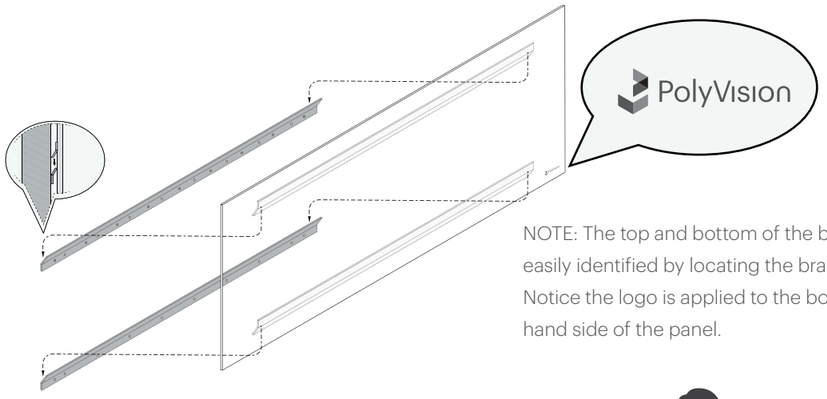

NOTE: The top and bottom of the board can be easily identified by locating the branded logo. Notice the logo is applied to the bottom right hand side of the panel.

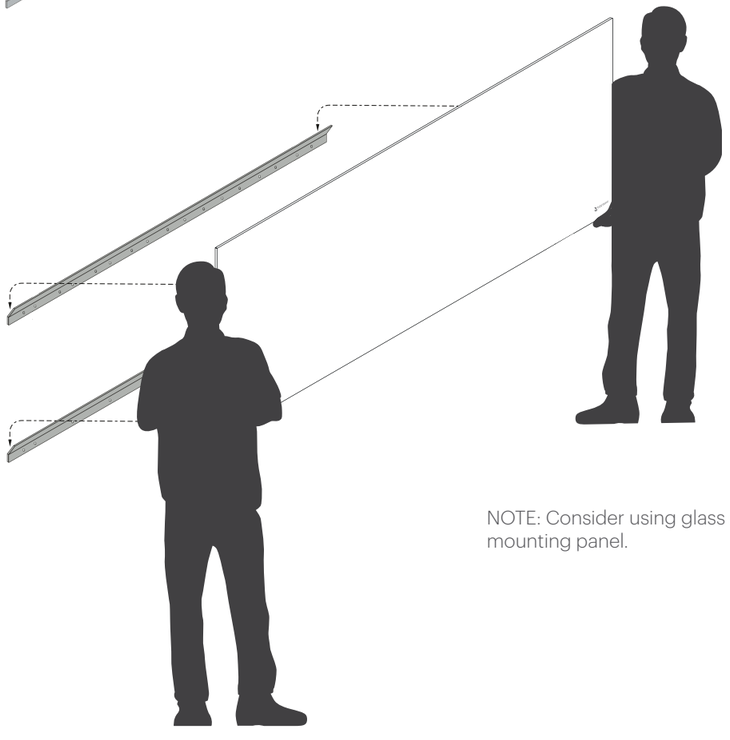

NOTE: Consider using glass suction cups when mounting panel.

Installation

Step Six

- Installation of PolyVision a³ CeramicSteel Sans is complete.

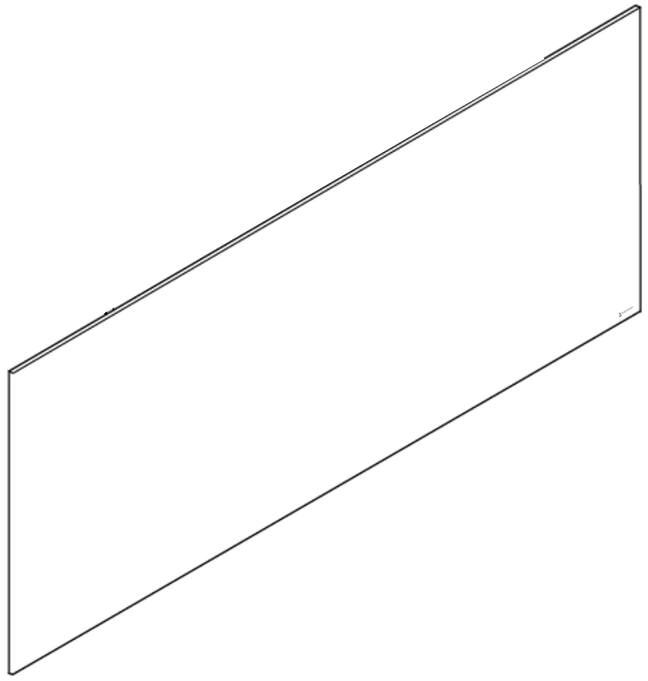

Collaborative Products Warranty

CeramicSteel Surface: Forever warranty

PolyVision warrants that all porcelain-enameled surfaces and/or products made with

e³™ CeramicSteel (Premium Writing Surfaces) or a³™ CeramicSteel (Collaborative Products) will retain its writing and erasing qualities and maintain its gloss variance and color consistency for the life of the building or for as long as the product is in use, whichever comes first.

Panel Construction: 10 year limited warranty

PolyVision warrants that our panels, under normal atmospheric conditions and when sealed from moisture, will not delaminate from the substrate or warp for a period of 10 years.

Accessories: 2 year limited warranty

PolyVision warrants that our accessories, including but not limited to Collaborative ToolBar and round magnetic eraser, when used under normal conditions will perform as intended for a period of 2 years. Consumables like markers and chalk sticks are not covered by the Accessories warranty.

Should any failure to conform to this warranty become apparent, then, upon written notice from the customer, PolyVision, at its option, will correct such nonconformity by repair or replacement. Correction in the manner provided above shall constitute a fulfillment of all liabilities of PolyVision with respect to the quality of the CeramicSteel. The warranty is applicable only under normal usage and maintenance and does not cover defects caused by improper handling, vandalism or abuse, or arising from failure to follow PolyVision's instructions and recommendations for maintenance.

The warranty is voided if any modifications are made to the products by the customer or other trades with or without PolyVision's written consent or prior knowledge. The warranty does not include the cost of removal or reinstallation. This warranty is effective as of July 12, 2019, and supersedes the terms and conditions of all prior surface warranties issued to the customer by PolyVision.

This limited warranty is the sole remedy for product defects and no other express or implied warranty is provided, including but not limited to any implied warranties of merchantability or fitness for a particular purpose. PolyVision shall not be liable for consequential or incidental damages arising from any product defect.

Français

13 Exigences de sécurité

14 Manipulation et stockage des panneaux

15 Matériel et équipements requis

16 Installation

21 Garantie

Exigences de sécurité

CeramicSteel Sans a³ – Panneau effaçable à sec sans cadre monté sur le mur, applications non sismiques

L'ingénieur responsable du projet du bâtiment doit être consulté pour déterminer les éventuelles exigences sismiques.

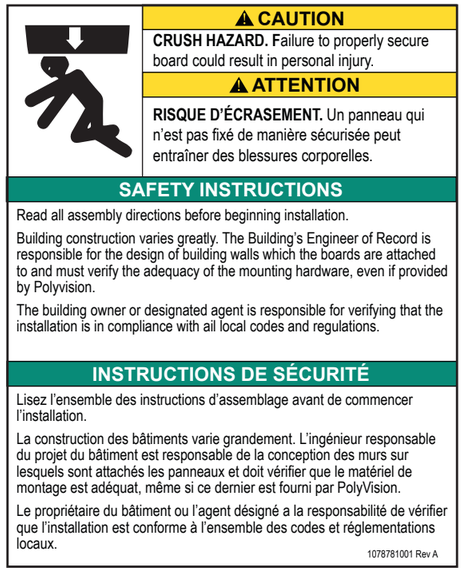

⚠ CAUTION

CRUSH HAZARD. Failure to properly secure board could result in personal injury.

⚠ ATTENTION

RISQUE D'ÉCRASEMENT. Un panneau qui n'est pas fixé de manière sécurisée peut entraîner des blessures corporelles.

SAFETY INSTRUCTIONS

Read all assembly directions before beginning installation.

Building construction varies greatly. The Building's Engineer of Record is responsible for the design of building walls which the boards are attached to and must verify the adequacy of the mounting hardware, even if provided by Polyvision.

The building owner or designated agent is responsible for verifying that the installation is in compliance with ail local codes and regulations.

INSTRUCTIONS DE SÉCURITÉ

Lisez l'ensemble des instructions d'assemblage avant de commencer l'installation.

La construction des bâtiments varie grandement. L'ingénieur responsable du projet du bâtiment est responsable de la conception des murs sur lesquels sont attachés les panneaux et doit vérifier que le matériel de montage est adéquat, même si ce dernier est fourni par PolyVision.

Le propriétaire du bâtiment ou l'agent désigné a la responsabilité de vérifier que l'installation est conforme à l'ensemble des codes et réglementations locaux.

1078781001 Rev A

Vérification de la construction du mur

ATTENTION ! Un mur construit de manière appropriée est requis pour supporter le poids du panneau. Une construction de mur minimale doit pouvoir supporter les poids répertoriés dans le tableau 1 de la page 6.

Construction de mur minimale requise

Une cloison sèche dotée de montants métalliques :

- doit faire au moins 0,5 mm d'épaisseur, montants métalliques de 227 mPa de 38 mm x 89 mm
- les montants doivent avoir des diamètres de 610 mm maximum
- doit être une cloison en gypse de type X de 16 mm d'épaisseur pour les États-Unis ou de 12 mm d'épaisseur pour l'Union européenne
- 6 vis pour cloisons sèches de 32 mm à des diamètres de 305 mm

Cloison sèche dotée de montants en bois :

- montant de catégorie EPS, douglas ou mélèze ou pruche sapin de 38 mm x 89 mm
- les montants doivent avoir des diamètres de 610 mm
- doit être une cloison en gypse de type X de 16 mm d'épaisseur pour les États-Unis ou de 12 mm d'épaisseur pour l'Union européenne
- 6 vis pour cloisons sèches de 32 mm à des diamètres de 305 mm

Manipulation et stockage des panneaux

Manipulation

- Lors de leur expédition, les panneaux CeramicSteel a³ sont protégés par du papier kraft ou un film en polyéthylène transparent autoadhésif. Conservez les panneaux dans leur emballage d'origine jusqu'à leur installation.
- Manipulez-les avec précaution pour éviter de les endommager.
- Ne tirez jamais les panneaux en les faisant glisser hors de la pile lors de la manipulation. Les panneaux doivent toujours être soulevés et déplacés en position verticale.
- Ne placez jamais un panneau a³ en position verticale sur le sol. Cela évite d'endommager les bords.
- Évitez que la saleté s'installe sur les panneaux ou entre ceux-ci afin d'éviter l'endommagement du revêtement, l'apparition de rayures ou de défauts.
- Suivez toutes les instructions de sécurité relatives à la protection personnelle lors de la manutention des panneaux.
- Protégez le revêtement des panneaux des sciures et des étincelles (particules métalliques).
- Les panneaux CeramicSteel a³ peuvent s'ébrécher quand ils sont découpés ou percés avec des outils électriques. La découpe à la main peut ébrécher le panneau à environ 2 mm maximum du bord. Quand l'ébrèchement est supérieur à 2 mm, vérifiez l'état des outils de coupe et assurez-vous que le panneau est correctement soutenu et fixé pour éviter qu'il ne vibre.
- Toutes les parties découpées ou percées doivent être protégées contre l'humidité avec de l'adhésif en PVC ou en enveloppant ou en imperméabilisant les profilés ou les rondelles.
- Pour obtenir des instructions de manutention détaillées, reportez-vous aux instructions de manipulation des panneaux a³.

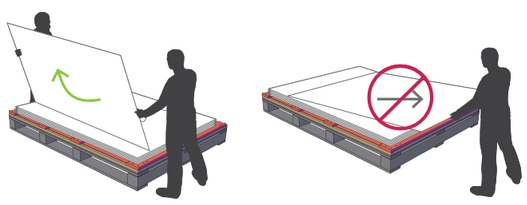

Stockage

- Conservez les panneaux au sec et à l'abri des débris.
- Conservez les panneaux à une température comprise entre 10 et 32 °C.
- Tous les panneaux stockés à l'extérieur doivent être protégés des mauvaises conditions météorologiques.
- Positionnez les panneaux sur des surfaces planes et dures non exposées à de l'eau stagnante.
- Les panneaux CeramicSteel a³ ne doivent pas être empilés sur plus de trois hauteurs.
- Les panneaux ne doivent jamais être stockés à la verticale ou de façon à exposer les coins à une éventuelle détérioration.

Pour tout problème ou toute question ou demande, contactez votre fabricant local, votre responsable régional des ventes ou le service client de PolyVision. L'équipe du service client mondial de PolyVision peut être contactée sur polyvision.com.

Matériel et équipements requis

Équipements requis

- une perceuse
- un foret de 5,61 mm
- (2) poignées de levage à ventouse double
- une pince
- un crayon
- un niveau
- un escabeau à deux ou trois marches
- un mètre mesureur

Matériel fourni

REMARQUE : Les articles ne sont pas représentés à l'échelle réelle. Le nombre des vis et des fixations murales peut varier selon le produit en fonction des différentes largeurs. La taille du panneau détermine le nombre des fixations et des vis.*

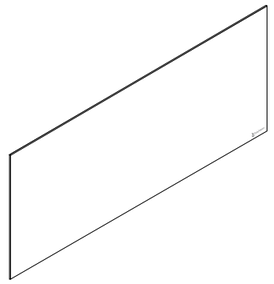

panneau(x) CeramicSteel Sans a³

supports de fixation*

ancrages muraux*

8 vis autoforeuses*
(4 mm x 35 mm)

* Tableau 1			
Produit		supports de fixation	ancrages/ vis
Sans 2420	Horizontal	2	20
	Vertical	3	24
Sans 1830	Horizontal	2	16
	Vertical	3	24
Sans 1185		3	12

Avant de procéder à l'installation d'un panneau CeramicSteel Sans a³

1. Assurez-vous que l'équipement requis est disponible et que le matériel fourni est conforme aux indications.
2. Appliquez une protection adéquate aux surfaces de sol finies.
3. Toutes les installations de panneaux CeramicSteel Sans a³ doivent être effectuées par deux personnes minimum.

Installation

Étape une

- Utilisez les spécifications de montage appropriées en fonction de la taille et de l'orientation de votre panneau Sans.

REMARQUE : Vous pourriez devoir percer des trous dans le support de fixation pour installer le panneau dans le montant mural afin d'obtenir un meilleur soutien. Fixez-le dans les montants muraux aussi souvent que possible. Les hauteurs de montage sont données uniquement à titre indicatif.

Orientation horizontale

Hauteurs de montage recommandées :

A = 195,6 cm

B = 91,3 cm

Produit	Nombre de montants	Poids (kg)
Sans 2420	4	44 kg
Sans 1830	3	37 kg
Sans 1220	2	25 kg

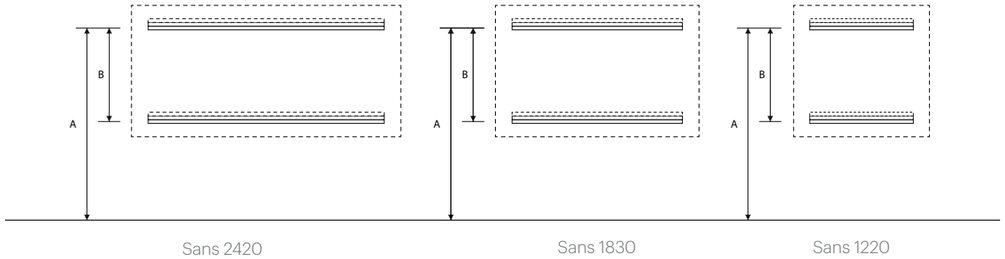

Orientation verciale

Hauteurs de montage recommandées :

C = 236 cm

D = 105 cm

E = 177 cm

F = 75,5 cm

Produit	Nombre de montants	Poids (kg)
Sans 2420	2	44 kg
Sans 1830	2	37 kg

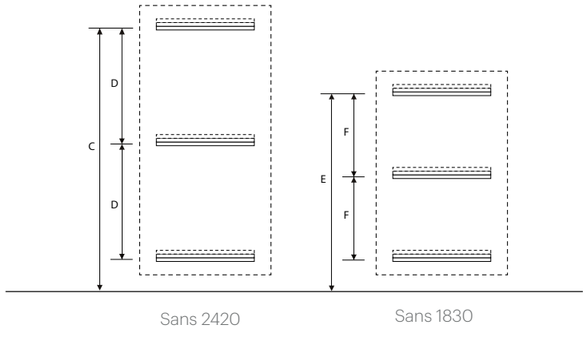

Étape deux

- Mettez les supports de fixation à niveau et indiquez les trous dans le mur. Reportez-vous aux hauteurs de montage recommandées indiquées en page 6.

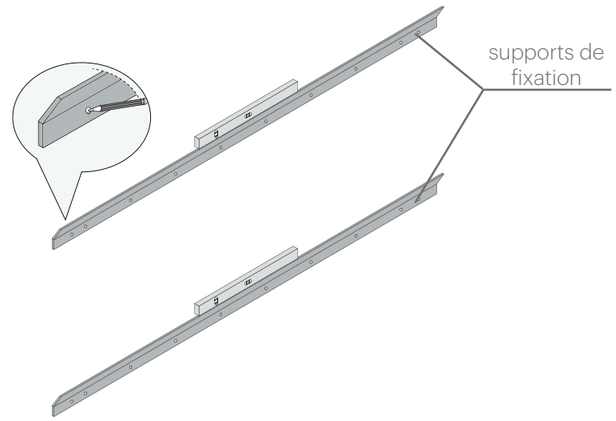

Étape trois

- Retirez tous les supports de fixation du mur et installez les fixations murales dans les emplacements des trous non situés au-dessus d'un montant. Un montant peut ne pas nécessiter de fixation.

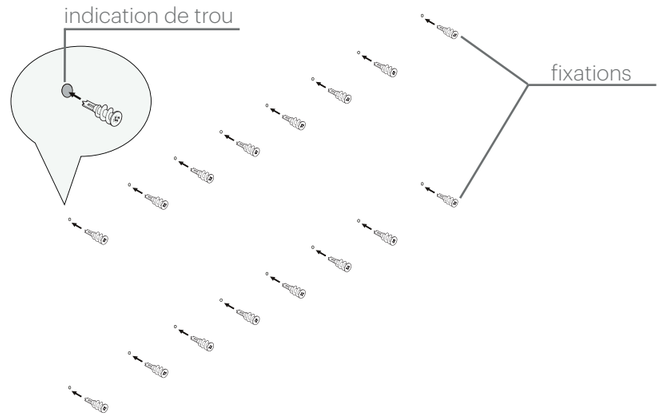

Installation

Étape quatre

- Réalignez les supports de fixation sur les trous et fixez-les à l'aide de vis.

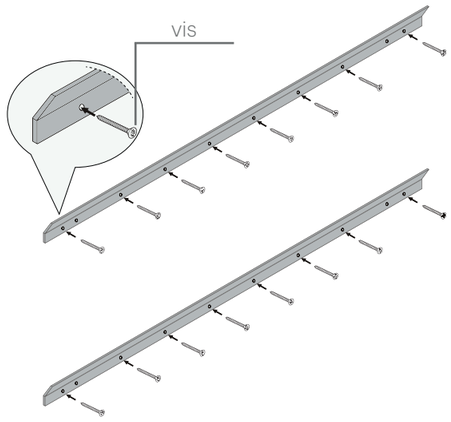

Étape cinq

- Descendez les supports de fixation situés à l'arrière du panneau Sans dans les supports de fixation situés sur le mur.
- IMPORTANT : Assurez-vous toujours que les supports de fixation supérieurs et inférieurs des panneaux se situent dans les supports de fixation muraux.

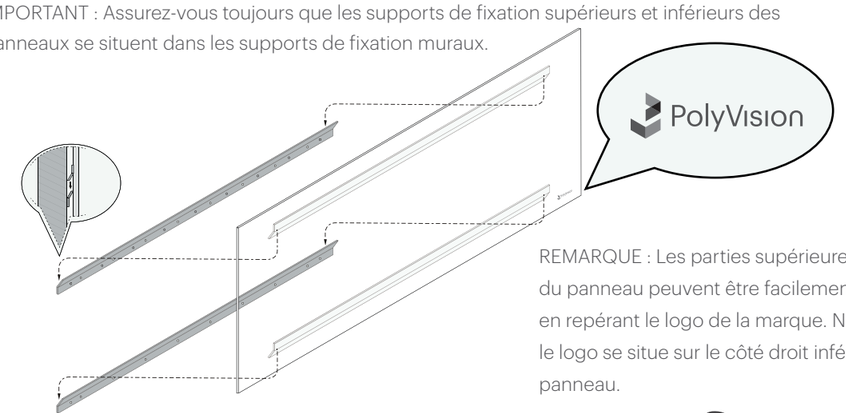

REMARQUE : Les parties supérieure et inférieure du panneau peuvent être facilement identifiées en repérant le logo de la marque. Notez que le logo se situe sur le côté droit inférieur du panneau.

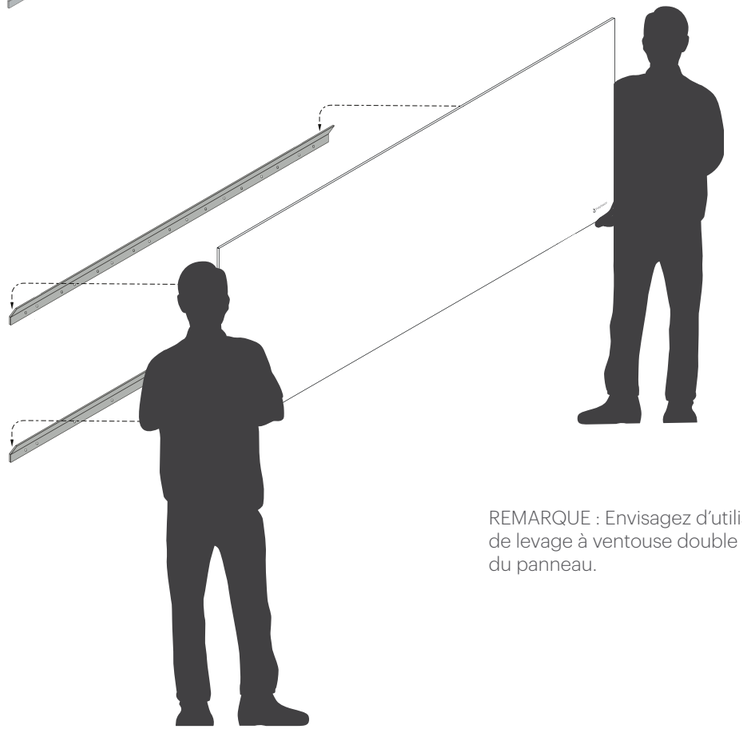

REMARQUE : Envisagez d'utiliser des poignées de levage à ventouse double lors du montage du panneau.

Installation

Étape six

- L'installation du panneau CeramicSteel Sans a³ de PolyVision est terminée.

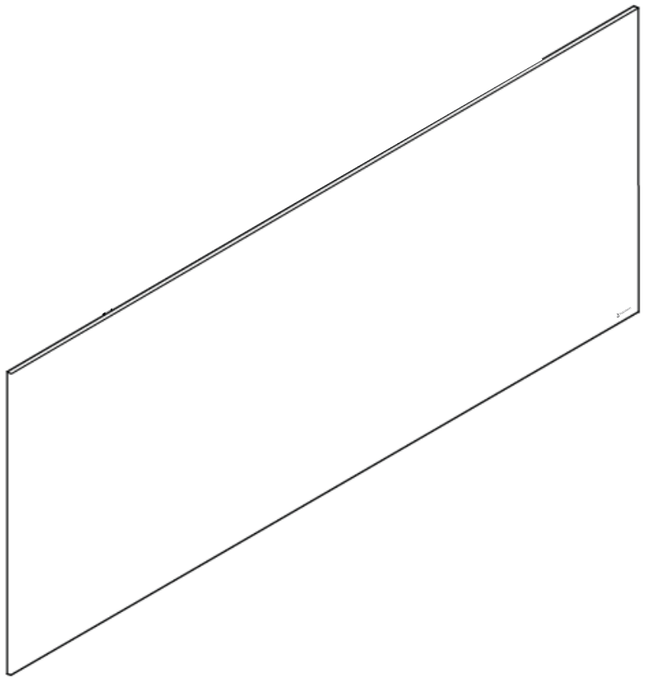

Garantie des produits collaboratifs

Surface du panneau CeramicSteel : Garantie à vie

PolyVision garantit que toutes les surfaces et/ou tous les produits émaillés de porcelaine fabriqués à base de CeramicSteel e³™ (surfaces d'écriture de qualité supérieure) ou de CeramicSteel a³™ (produits collaboratifs) conserveront leurs qualités d'écriture et d'effacement, ainsi que leur variance de brillance et leur uniformité de couleur pendant toute la durée de vie du bâtiment ou tant que le produit est utilisé, selon la première éventualité.

Fabrication du panneau : Garantie limitée de 10 ans

PolyVision garantit que ses panneaux, dans des conditions atmosphériques normales et lorsqu'ils sont imperméabilisés contre l'humidité, ne se décolleront pas du substrat ni ne se déformeront pendant une période de 10 ans.

Accessoires : Garantie limitée de 2 ans

PolyVision garantit que nos accessoires, comprenant, mais sans toutefois s'y limiter, la barre d'outils collaborative et la brosse à tableau ronde magnétique, fonctionneront comme prévu pour une période de deux (2) ans sous des conditions d'utilisation normales. Les consommables tels que les bâtons de craie et les marqueurs ne sont pas couverts par la garantie sur les accessoires.

En cas de non-conformité à la présente garantie, PolyVision s'engage, sur avis écrit du client, à corriger, à sa discrétion, cette non-conformité par réparation ou remplacement. Les corrections effectuées de la manière indiquée ci-dessus constituent l'exécution complète de toutes les obligations de PolyVision concernant la qualité du panneau CeramicSteel. La présente garantie ne s'applique que dans des conditions normales d'utilisation et d'entretien et ne couvre pas les défauts causés par une mauvaise manipulation, le vandalisme ou les abus, ou découlant du non-respect des instructions et recommandations d'entretien de PolyVision.

La présente garantie sera considérée comme nulle et non avenue si une modification est apportée aux produits par le client ou d'autres intervenants, après ou sans avoir averti Polyvision, ou avec ou sans le consentement écrit préalable de Polyvision. La garantie ne comprend pas le coût de la dépose ou de la réinstallation. La présente garantie est entrée en vigueur le 12 juillet 2019 et remplace les conditions générales de toutes les garanties précédentes liées aux surfaces délivrées par PolyVision à ses clients.

La présente garantie limitée constitue l'unique recours contre les défauts du produit. Aucune autre garantie, expresse ou implicite, n'est fournie, notamment toute garantie implicite de qualité marchande ou d'adéquation à un usage particulier. PolyVision n'est pas responsable des dommages consécutifs ou accessoires résultant d'un défaut du produit.

Deutsch

23 Sicherheitsanforderungen

24 Handhabung + Lagerung der Platten

25 Erforderliches Material + Ausrüstung

26 Einbau

31 Garantie

Sicherheitsanforderungen

a³ CeramicSteel Sans - Wandmontiertes, rahmenloses trockenes abwischbares Board, für nicht-seismische Anwendungen

Der verantwortliche Bauingenieur des Gebäudes muss konsultiert werden, um festzustellen, ob für das Gebäude seismische Anforderungen vorliegen.

⚠ CAUTION

CRUSH HAZARD. Failure to properly secure board could result in personal injury.

⚠ VORSICHT

QUETSCHGEFAHR. Nicht ordnungsgemäße Befestigung des Boards könnte zu Personenschaden führen.

SAFETY INSTRUCTIONS

Read all assembly directions before beginning installation.

Building construction varies greatly. The Building's Engineer of Record is responsible for the design of building walls which the boards are attached to and must verify the adequacy of the mounting hardware, even if provided by Polyvision.

The building owner or designated agent is responsible for verifying that the installation is in compliance with ail local codes and regulations.

SICHERHEITSHINWEISE

Lesen Sie alle Montageanweisungen, bevor Sie mit der Installation beginnen.

Gebäude können sehr unterschiedlich sein. Der verantwortliche Bauingenieur des Gebäudes ist für die Konstruktion von Gebäudewänden verantwortlich, an denen Boards befestigt werden; er muss die Tauglichkeit der Befestigungsmaterialien prüfen, auch wenn sie von Polyvision geliefert werden.

Der Gebäudebesitzer oder der benannte Verantwortliche ist für die Überprüfung der Installation verantwortlich, sodass sie mit allen örtlichen Gesetzen und Verordnungen übereinstimmt.

1078781001 Rev A

Überprüfen Sie die Wandkonstruktion

VORSICHT! Es ist eine ausreichende Wandkonstruktion erforderlich, um das Gewicht des Boards zu tragen. Die minimale Wandkonstruktion muss in der Lage sein, die in Tabelle 1 auf Seite 6 aufgeführten Gewichtswerte zu tragen.

Minimale erforderliche Wandkonstruktion

Trockenbauwand mit Metallbolzen:

- Mindestens 25 ga. (0,018 Zoll oder 0,5 mm dick) 33 ksi Stahlbolzen 38 mm x 89 mm (1,5 x 3,5 Zoll)
- Bolzen in einem Abstand von maximal 610 mm (24 Zoll)
- Mindestens 16 mm (5/8 Zoll) dick vom Typ X Gips-Trockenbauwand für die USA oder 12 mm (1/2 Zoll) für die EU
- 32 mm (#6 x 1-1/4 Zoll) Trockenbauwandschrauben bei einem Abstand von 305 mm (12 Zoll)

Trockenbauwand mit Holzbolzen:

- Bolzen Qualität SPF, DF-L oder Hem-Fir 38 mm x 89 mm (1,5 x 3,5 Zoll)
- Bolzen in einem Abstand von 610 mm (24 Zoll)
- Mindestens 16 mm (5/8 Zoll) dick vom Typ X Gips-Trockenbauwand für die USA oder 12 mm (1/2 Zoll) für die EU
- 32 mm (#6 x 1-1/4 Zoll) Trockenbauwandschrauben bei einem Abstand von 305 mm (12 Zoll)

Handhabung + Lagerung der Platten

Handhabung

- Wenn a³ CeramicSteel Platten ausgeliefert werden, sind sie durch Packpapier oder eine selbstklebende transparente Polyethylenfolie geschützt. Bewahren Sie die Platten bis zur Installation in der Originalverpackung auf.
- Gehen Sie vorsichtig vor, um Beschädigungen zu vermeiden.
- Schieben Sie niemals Platten vom Stapel. Platten müssen immer angehoben und vertikal bewegt werden.
- Stellen Sie eine a³-Platte niemals senkrecht auf den Boden. Ansonsten können die Kanten beschädigt werden.
- Vermeiden Sie eine Ablagerung von Schmutz auf und zwischen den Platten, um Oberflächenschäden, Kratzer und Beschädigungen zu vermeiden.
- Beachten Sie bei der Bearbeitung der Platten zum Schutz von Personen immer alle Sicherheitshinweise.
- Schützen Sie die Plattenoberfläche vor Sägemehl und Funken (Metallpartikel).
- a³ CeramicSteel splittert beim Schneiden oder Bohren mit Elektrowerkzeugen ab. Beim Handschneiden kann ein Absplittern bis zu ca. 2 mm vom Rand erfolgen. Wenn das Absplittern 2 mm überschreitet, überprüfen Sie bitte den Zustand der Schneidwerkzeuge und prüfen Sie, ob die Platte ausreichend abgestützt und verspannt ist, um Vibrationen zu verhindern.
- Alle geschnittenen und gebohrten Abschnitte müssen mit PVC-Klebeband und/oder durch Abdeck-/Abdichtprofile oder mit Dichtungsscheiben vor Feuchtigkeit geschützt werden.
- Detaillierte Verarbeitungshinweise entnehmen Sie bitte den a³ Verarbeitungsanweisungen.

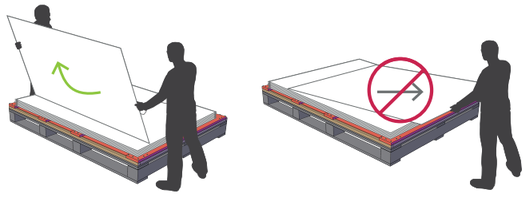

Lagerung

- Halten Sie die Platten trocken und schmutzfrei.
- Lagern Sie die Platten in einem Temperaturbereich von 10-32 °C (50-90 °F).
- Alle im Freien gelagerten Platten müssen vor Witterungseinflüssen geschützt werden.
- Legen Sie Platten auf harte, ebene Flächen, die keinem stehenden Wasser ausgesetzt sind.
- Es dürfen nicht mehr als drei a³ CeramicSteel Platten übereinander gestapelt werden.
- Die Platten dürfen niemals vertikal oder derart gelagert werden, dass die Ecken beschädigt werden könnten.

Bei Problemen, Fragen oder Anfragen wenden Sie sich bitte an Ihren lokalen Händler, Ihren regionalen Vertriebsleiter oder an den PolyVision Kundenservice. Das internationale Kundendienst-Team von PolyVision kann unter polyvision.com kontaktiert werden.

Erforderliches Material + Ausrüstung

Erforderliche Ausrüstung

- Bohrer
- Bit Nr. 2
- Saugheber (2)
- Zange
- Bleistift
- Wasserwaage
- 2- oder 3-stufige Leiter
- Maßband

Gelieferte Materialien

HINWEIS: Die dargestellten Teile sind nicht maßstabsgerecht gezeichnet. Die Anzahl der Wandanker und Schrauben variiert abhängig vom Produkt aufgrund der verschiedenen Breiten. Die Plattengröße bestimmt die Anzahl der Wandanker und Schrauben.*

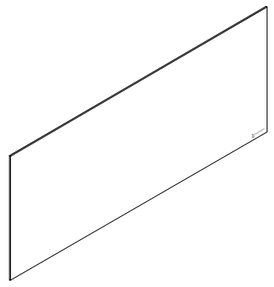

a³ CeramicSteel Sans Platte(n)

Halterungen*

Wandanker*

1-1/4-Zoll-Schneidschrauben*
(4 mm x 35 mm)

* Tabelle 1			
Produkt		Halterungen	Anker/ Schrauben
Sans 2420	Horizontal	2	20
	Vertikal	3	24
Sans 1830	Horizontal	2	16
	Vertikal	3	24
Sans 1185		3	12

Vor der Montage einer a³ CeramicSteel Sans

1. Vergewissern Sie sich, dass die benötigte Ausrüstung vorhanden ist und das mitgelieferte Material passend ist.
2. Sorgen Sie für einen ausreichenden Schutz für bearbeitete Bodenflächen.
3. Die Montage von a³ CeramicSteel Sans sollte immer von mindestens zwei Personen durchgeführt werden.

Einbau

Schritt Eins

- Verwenden Sie Montagematerial, das für die Größe und Ausrichtung Ihres Sans Boards angemessen ist.

HINWEIS: Für optimalen Halt können Sie für den Einbau in die Wandbolzen Löcher in die Stützhalterung bohren. So oft wie möglich in den Wandbolzen verankern. Die Montagehöhen sind nur Empfehlungen.

Horizontale Ausrichtung

Empfohlene Montagehöhen

A = 77 Zoll (1956 mm)

B = 35-15/16 Zoll (913 mm)

Produkt	Anzahl der Bolzen	Gewicht (kg/lb)
Sans 2420	4	44 kg/97,0 lb
Sans 1830	3	37 kg/81,5 lb
Sans 1220	2	25 kg/55,1 lb

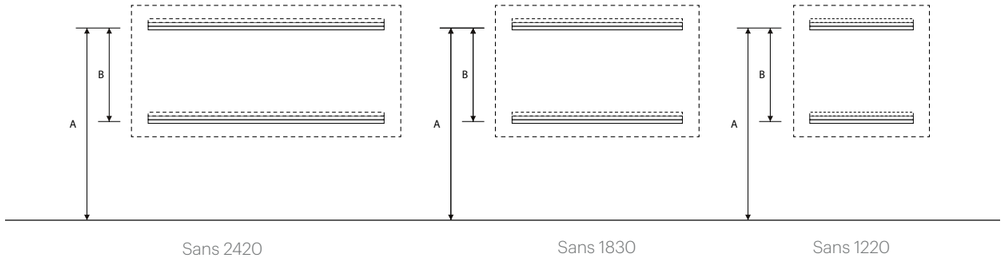

Vertikale Ausrichtung

Empfohlene Montagehöhen

C = 92-29/32 Zoll (2360 mm)

D = 41-11/32 Zoll (1050 mm)

E = 69-11/16 Zoll (1770 mm)

F = 29-23/32 Zoll (755 mm)

Produkt	Anzahl der Bolzen	Gewicht (kg/lb)
Sans 2420	2	44 kg/97,0 lb
Sans 1830	2	37 kg/81,5 lb

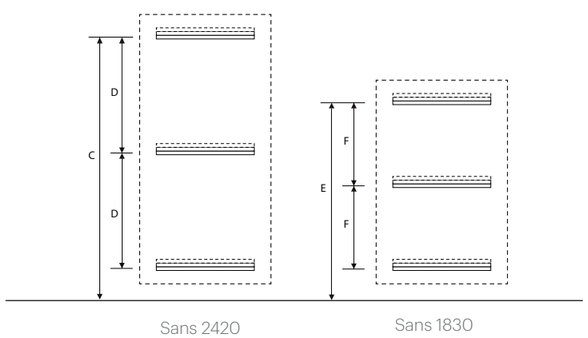

Schritt Zwei

- Richten Sie die Halterungen mit der Wasserwaage aus und markieren Sie die Bohrungen an der Wand. Lesen Sie hierzu auf Seite 6 „Empfohlene Montagehöhen“.

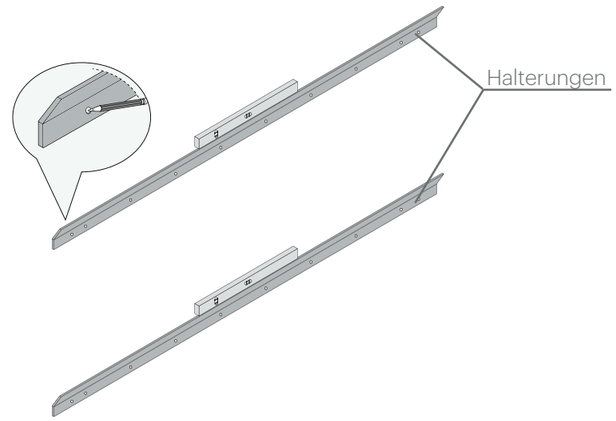

Schritt Drei

- Entfernen Sie die Halterungen von der Wand und bringen Sie die Wandanker in allen Bohrlöchern, die sich nicht über einem Bolzen befinden, an. Möglicherweise wird für den Bolzen kein Anker benötigt.

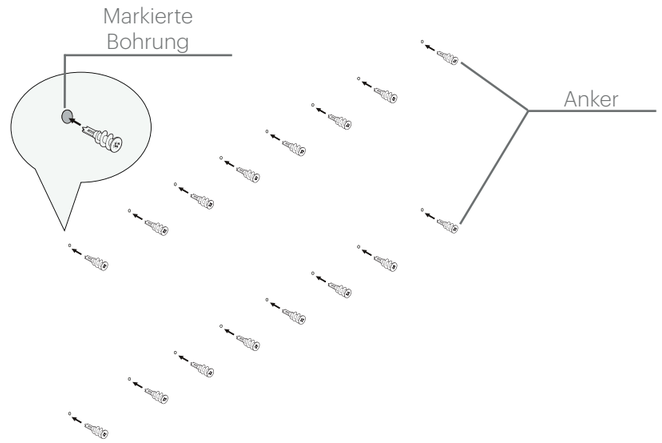

Einbau

Schritt Vier

- Richten Sie die Halterungen neu an den Bohrungen aus und befestigen Sie sie mit Schrauben.

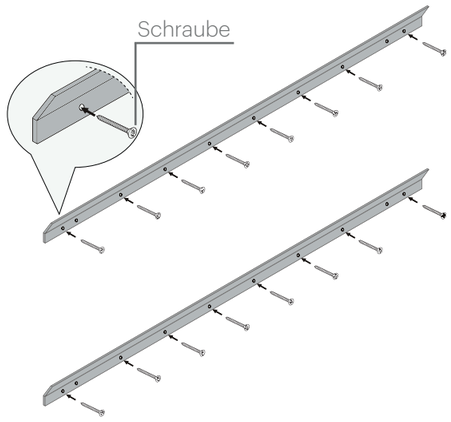

Schritt Fünf

- Lassen Sie die Halterungen auf der Rückseite des Sans Boards auf die Halterungen an der Wand ab.
- WICHTIG: Überprüfen Sie immer, dass die oberen und unteren Halterungen auf den Wandhalterungen aufliegen.

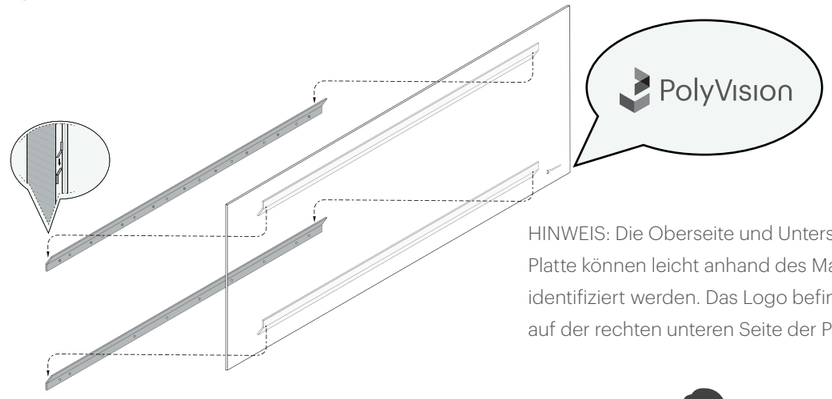

HINWEIS: Die Oberseite und Unterseite der Platte können leicht anhand des Markenlogos identifiziert werden. Das Logo befindet sich auf der rechten unteren Seite der Platte.

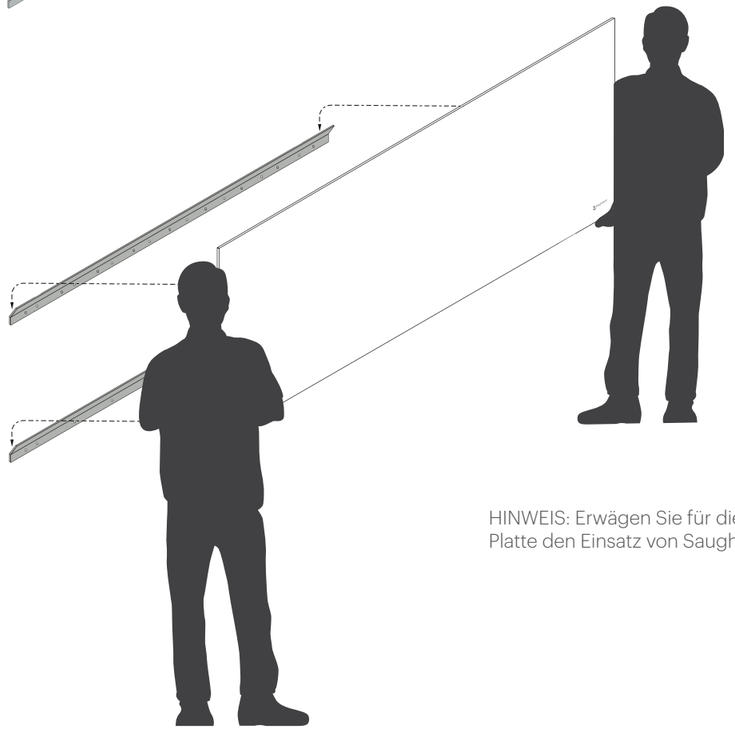

HINWEIS: Erwägen Sie für die Montage der Platte den Einsatz von Saughebern.

Einbau

Schritt Sechs

- Die Montage der PolyVision a³ CeramicSteel Sans ist fertig.

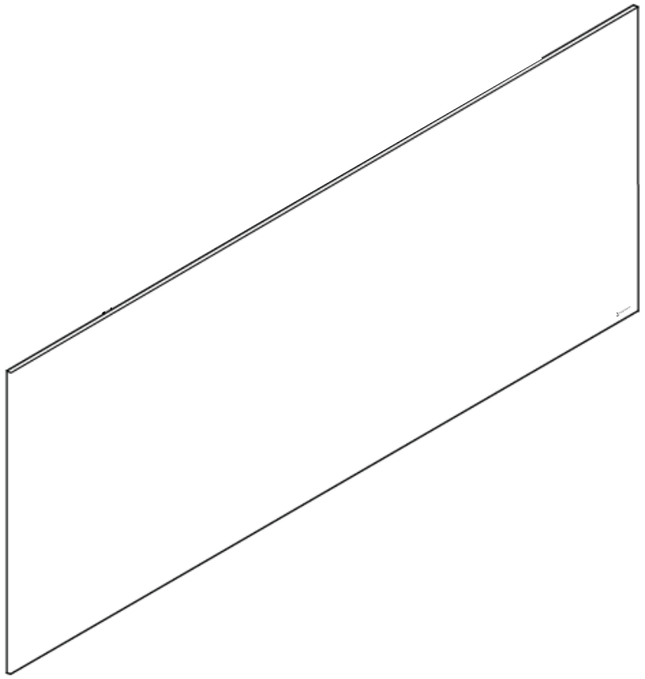

Garantie für gemeinschaftliche Produkte

CeramicSteel-Oberfläche: Dauergarantie

PolyVision garantiert, dass alle porzellan-emaillierten Oberflächen und/oder Produkte, die mit

e³™ CeramicSteel (Premiumschreiboberflächen) oder a³™ CeramicSteel (gemeinschaftliche Produkte) hergestellt wurden, ihre Qualität bei Beschreibbarkeit und Reinigung unverändert beibehalten und dass Glanzvarianz und Farbkonstanz in der Gebäude- oder Produktlebenszeit erhalten bleiben, je nachdem, welcher Zustand zuerst eintritt.

Paneelkonstruktion: Beschränkte Garantie über 10 Jahre

PolyVision garantiert für einen Zeitraum von 10 Jahren, dass sich die Paneele unter normalen atmosphärischen Bedingungen und unter Ausschluss von Feuchtigkeit nicht vom Trägermaterial ablösen und dass sie sich nicht verziehen.

Zubehör: Beschränkte Garantie über 2 Jahre

PolyVision garantiert, dass unser Zubehör, einschließlich, jedoch nicht beschränkt auf die Collaborative ToolBar und runde magnethaftende Tafelwischer, bei Gebrauch unter normalen Bedingungen für einen Zeitraum von 2 Jahren wie vorgesehen funktionieren wird. Verbrauchsgüter wie Marker und Kreidestifte fallen nicht unter die Gewähr für Zubehör.

Wenn ein Produkt nicht der vorstehenden Garantie entspricht, korrigiert PolyVision nach schriftlicher Benachrichtigung durch den Kunden und nach eigener Wahl Fehler durch Instandsetzung oder Ersatzlieferung. Die Korrektur in der oben angegebenen Weise stellt die Erfüllung aller Verpflichtungen von PolyVision im Hinblick auf die Qualität von CeramicSteel dar. Die Garantie gilt nur bei normaler Verwendung und Pflege und deckt keine Schäden ab, die durch unsachgemäße Bedienung, Vandalismus, Missbrauch oder durch Missachtung der Gebrauchsanleitungen und Pflegeempfehlungen von PolyVision entstanden sind.

Die Garantie erlischt, wenn der Kunde oder andere Parteien die Produkte mit oder ohne schriftliche Zustimmung bzw. vorherige Kenntnis von PolyVision in irgendeiner Form verändern. Die Garantie beinhaltet nicht die Kosten von Abbau und Wiederaufbau. Diese Garantie gilt ab dem 12. Juli 2019 und ersetzt alle Oberflächengarantiebedingungen, die PolyVision zuvor gegenüber dem Kunden erklärt hat.

Diese beschränkte Garantie ist das einzige Mittel bei Produktfehlern. Es wird keine weitere ausdrückliche oder stillschweigende Garantie gegeben, einschließlich, aber nicht beschränkt auf, stillschweigende Garantien für die allgemeine Gebrauchstauglichkeit oder die Eignung für einen bestimmten Zweck. PolyVision übernimmt keine Verantwortung für Folgeschäden oder Störfälle, die durch Defekte an einem Produkt entstanden sind.

PolyVision Americas

10700 Abbotts Bridge Road
Suite 100
Johns Creek, GA 30097 USA

T 1 888 325 6351
E info@polyvision.com

PolyVision Europe

Zuiderring 56
3600 Genk, Belgium

T +32 89 32 31 30
E EMEAsupport@polyvision.com

PolyVision Asia-Pacific

15th Floor, Kinwick Centre
32 Hollywood Road, Central District
Hong Kong

T +852 2520 0160
E APACsupport@polyvision.com

a3™ CeramicSteel

©2019 PolyVision Corporation. All rights reserved. Trademarks used herein are the property of PolyVision Corporation or of their respective owner. PolyVision Corporation reserves the right to make changes in product design, construction or detail, and to discontinue any product or material without notice.

PolyVision™

polyvision.com

30-10-2019